№ 12 (249) Декабрь 2023

ВОРОНЕЖСКИЙ АГРОВЕСТНИК

ЕЖЕМЕСЯЧНЫЙ ИНФОРМАЦИОННО-КОНСУЛЬТАЦИОННЫЙ ЖУРНАЛ

Новости региона:
Почтение достойному труду
стр. 2

Новости региона:
Первая семья получила ключи от нового жилья в эко-поселке Лушниковка
стр. 10

Новости региона:
Победитель конкурса «Лидер года» – представитель Воронежского ГАУ
стр. 12

Дорогие друзья!

Вот и подошел к завершению очередной год и, перелистывая последнюю страницу календаря, сегодня мы говорим о самых ярких событиях, подводим итоги, строим новые планы и надеемся на их успешную реализацию в будущем.

Вся наша общая работа направлена на очень важное дело: мы предпринимаем максимум усилий для того, чтобы отечественный агросектор динамично развивался, наращивая свой престиж. И конечно, здесь мы можем преуспеть только тогда, когда мы работаем вместе и сообща, дорогие коллеги, партнеры, друзья. Мы высоко ценим ваше доверие и благодарим за сотрудничество. Пусть и в новом году наши общие планы претворяются в добрые дела и перспективные проекты.

Желаем Вам взять в 2024 год все самое лучшее, а невзгоды оставить позади. Крепкого Вам здоровья, любви и заботы близких, тепла домашнего очага, удачи и успехов во всех начинаниях, счастья и благополучия Вам и Вашим семьям и мира всем нам.

С Новым 2024 годом!

Коллектив БУВО «Воронежский областной центр информационного обеспечения АПК»

ЕЖЕМЕСЯЧНЫЙ ИНФОРМАЦИОННО–КОНСУЛЬТАЦИОННЫЙ ЖУРНАЛ № 12 (249) Декабрь 2023

ВОРОНЕЖСКИЙ АГРОВЕСТНИК

Издается с 2003 г.

Редакционный совет

ЛОГВИНОВ Виктор Иванович
– заместитель председателя правительства Воронежской области

САПРОНОВ Алексей Федорович
– министр сельского хозяйства Воронежской области

ЧАЙКИН Владимир Васильевич
– директор ФГБНУ «Воронежский ФАНЦ им. В.В. Докучаева»

СЕНЧИХИН Сергей Васильевич
– директор филиала ФГБУ «Россельхозцентр» по Воронежской области

ГУЛЕВСКИЙ Вячеслав Анатольевич
– директор ФГБНУ «ВНИИЗР»

Главный редактор

ГАРШИНА Татьяна Алексеевна

Верстка

БОНДАРЬ Дмитрий Васильевич

Учредитель:
Министерство сельского хозяйства Воронежской области
394006, г. Воронеж, пл. Ленина, 12
Тел.: (473) 212–74–28, (473) 212–74–32
E–mail: vrnikc@govvrn.ru

16+

Издательство:
БУВО «Воронежский областной центр информационного обеспечения АПК»
394006, г. Воронеж, пл. Ленина, 12
Формат 60х84 1/8 Бумага кн.–журн., П.л. 4,5
Гарнитура Таймс
Тираж 3000 экз.

СОДЕРЖАНИЕ

НОВОСТИ РЕГИОНА

Почтение достойному труду 2
Миссия выполнима: своевременные поставки и качественный ремонт 4
Люблю работать на земле 5
Работа с ароматом шоколада 6
Губернатор Александр Гусев оценил экспериментально-научный цех по разработке сухих ингредиентов 7
Заседание Общественного совета при министерстве сельского хозяйства Воронежской области 8
В 2024 году доля отечественных гибридов сахарной свёклы должна быть не менее 16% от общей площади культуры в Воронежской области 9
На развитие сельских территорий в Воронежской области в 2024 году направят более 1,2 млрд рублей 9
Первая семья получила ключи от нового жилья в эко-поселке Лушниковка 10
Сергей Трухачёв наградил победителей региональных конкурсов «Самое красивое село» и «Лучшее муниципальное образование» 11
Воронежская область получит 157 млн рублей на модернизацию сельхозпредприятий 11
Победитель конкурса «Лидер года» – представитель Воронежского ГАУ 12

РАСТЕНИЕВОДСТВО

Технологические схемы очистки семян люцерны 13
Осторожно, вредители хлебных запасов! 16
Россельхозцентр рекомендует, или как сохранить хлебные запасы 18
Воронежский филиал ФГБУ «Россельхозцентр» издаст Справочник агронома и прогноз развития вредных организмов в 2024 г. 20
Муку из топинамбура исследовали в Воронежском филиале ФГБУ «Центр оценки качества зерна» 20

ЖИВОТНОВОДСТВО

Опубликованы ветеринарные правила маркирования и учета животных 21

НАУКА И ИННОВАЦИИ

Русский чернозём – 140 лет научного познания 22
Кормление сельскохозяйственной птицы 25
Вирус желтой мозаики цуккини – потенциальная угроза овощеводству России 27
О редких сорняках в посевах культур Воронежской области – молочай солнцегляд 28
Состояние посевов озимых культур и запасы влаги в почве перед уходом в зиму на территории Воронежской области

НАША ГОРДОСТЬ

Творческий путь Е.С. Павловского в Каменной степи 21

Почтение достойному труду

Аграрии получили государственные и областные награды по случаю профессионального праздника - Дня работника сельского хозяйства и перерабатывающей промышленности Воронежской области

По традиции, в завершении аграрного сезона в регионе подводят итоги развития АПК и чествуют лучших работников сельского хозяйства и перерабатывающей промышленности, которые своим добросовестным трудом добиваются больших успехов и тем самым поднимают престиж отрасли.

14 декабря в здании регионального правительства состоялась торжественная церемония награждения работников агропромышленного комплекса. В мероприятии приняли участие представители исполнительных органов власти, Воронежской областной думы, руководители федеральных и региональных ведомств, задействованных в аграрном секторе, а также руководители сельскохозяйственных предприятий и передовики производства.

В самом начале мероприятия аграриям был представлен фильм о развитии сельского хозяйства, в полной мере отразивший динамику основных направлений отрасли. Впечатлили итоги и достойные показатели. Ведь даже несмотря на этот тяжелейший год по погодным, экономическим условиям, санкционному давлению нашим труженикам удалось добиться очень впечатляющих результатов. Область сохранила лидирующие позиции по валовому сбору зерновых - 6,4 млн тонн, сахарной свеклы - 6,4 млн тонн, подсолнечника - 1,2 млн тонн. Аграрии продолжают совершенствовать применяемые технологии, большое внимание уделяют качественному семенному материалу, современным средствам питания и защиты растений, тем самым стараются не только противостоять погодным условиям, но и повышают урожайность. В течение нескольких лет региону удалось проделать значительную работу в области развития селекции и семеноводства, выйти на самообеспечение, в том числе по кукурузе, подсолнечнику и продолжать успешно реализовывать политику импортозамещения.

В отрасли животноводства Воронежская область продолжает удерживать лидирующие

позиции по поголовью, производству молока, переваливая за миллионный рубеж, и мяса - с запланированным объемом почти в 700 тыс. тонн.

Поступательно наращивает объемы производства перерабатывающая промышленность, предприятия области производят растительное масло, сахар, кондитерские изделия, сыры, сливочное масло в объемах, обеспечивающих лидирующие позиции региона. Помимо этого, на территории региона успешно реализуются инвестиционные проекты, связанные с наращиванием производства мясной, молочной продукции и ее глубокой переработкой, а также овощей и др.

Заместитель председателя Правительства Воронежской области Виктор Логвинов, поздравляя с высокими достижениями работников АПК, зачитал поздравительную телеграмму заместителя председателя Государственной Думы Федерального Собрания РФ Алексея Гордеева, в которой говорится, что труженики села вносят значимый вклад в экономику нашей страны, обеспечивая ее продовольственную безопасность, а Воронежская область является одним из лидеров в агропромышленном комплексе России.

Свое поздравление труженикам сельского хозяйства адресовал губернатор Воронежской области Александр Гусев: «...Результаты вашего труда позволили Воронежской области вновь оказаться в числе передовиков страны, а аграрному сектору – укрепиться в качестве фундамента экономики региона.

В текущем году мы вновь собрали высокие урожаи. Нам удалось сохранить лучшие позиции в России по производству молока и мяса, сливочного и растительного масел, кондитерских изделий, сахара и сыров. Регион является национальным лидером в производстве экологически чистой продукции.

Чтобы и дальше быть в числе первых, мы продолжим создавать условия для модернизации предприятий АПК, привлечения новых инвесторов и подготовки квалифицированных кадров.

По-прежнему будем уделять пристальное внимание вопросам улучшения жизни на селе. Вы, наши уважаемые труженики, достойны всех благ цивилизации, касающихся социальных услуг, быта, досуга, саморазвития».

В свою очередь, свое ответное обращение и благодарность за развитие регионального АПК правительству Воронежской области выразили воронежские аграрии.

Сегодня, в рамках торжественной церемонии, замечательные люди, добившиеся высоких результатов в своей деятельности, получили государственные награды, причем, это не только руководители предприятий, а также и специалисты.

По традиции передовики за достижение наивысших результатов производственной деятельности получают сертификат на автомобиль, победители в экономическом соревновании в номинации «Лучший по профессии» награждаются денежной премией.

В этом году государственными, областными наградами, сертификатами и премиями были награждены 60 работников, которые являются гордостью воронежского АПК.

Презентация нынешних результатов труда выдающихся специалистов, достойные результаты развития отрасли – это стимул стремиться дальше к очередным достижениям.

А в свою очередь, правительство будет и впредь реализовывать программу поддержки аграриев, не снижая уровень субсидирования в будущем году.

Продолжая череду поздравлений, глава Аннинского района Василий Авдеев от всех глав адресовал прекрасные слова труженикам отрасли, цитируя живописнейшие строки известных поэтов о любви к селу, хлебу и родной земле.

Торжественно завершая праздничную церемонию, Виктор Логвинов поздравил работников сельского хозяйства и по традиции пожелал здоровья, хороших урожаев и цен на них.

Татьяна Гаршина

Миссия выполнима: своевременные поставки и качественный ремонт

В этом году директор ООО «Воронежкомплект» Олег Иванович Ушаков получил очередную награду за свои трудовые заслуги. Сегодня он удостоен звания «Почетный работник агропромышленного комплекса России» и награжден в рамках торжественной церемонии, посвященной региональному Дню работника сельского хозяйства и перерабатывающей промышленности. Общий трудовой стаж Олега Ивановича в отрасли АПК составляет уже 38 лет, за это время он прошел долгий трудовой путь от инженера до руководителя и состоялся не только как специалист, но прежде всякого как ответственный человек, ратующий за бесперебойное обеспечение аграриев техническими ресурсами

По окончании обучения в Воронежском ордена дружбы народов лесотехническом институте Олег Ушаков начал свою трудовую деятельность в должности инженера-технолога в Воронежском межрайонном производственном объединении по производственно-техническому обеспечению сельского хозяйства.

А после службы в армии он снова вернулся в Межрайонную базу по материально-техническому снабжению «Воронежагропромснаб-1», и как оказалось, с этим предприятием очень тесно связал свою последующую жизнь. Так, в течение 12 лет работы на предприятии он был инженером в нескольких должностях, а также старшим инженером. К 1999 г. Олег Иванович за свои волевые и лидерские качества был положительно отмечен и назначен на руководящую должность высшего звена, стал заместителем генерального директора, а потом и первым заместителем генерального директора. С 2006 г. Олег Иванович Ушаков является бессменным директором ведущего регионального снабженческого предприятия - ООО «Воронежкомплект».

За годы работы Олег Иванович зарекомендовал себя высококвалифицированным специалистом. Этот человек оперативно решает все производственные вопросы, постоянно взаимодействует с региональным Минсельхозом, преподавателями Воронежского государственного аграрного университета, коллегами по работе, руководителями сельскохозяйственных предприятий.

При его непосредственном участии в ООО «Воронежкомплект» усовершенствована система и разработана стратегия развития материального снабжения сельхозпредприятий Воронежской области, включающая оптовую и розничную торговлю в г. Воронеже и двадцати двух филиалах. Кроме того, в Воробьевском филиале освоено производство РВД (рукавов высокого давления), вакуумных насосов для молочно-товарных ферм, кассет для перевозки воды, зубовых борон БЗС-1, втулок сцепок С-11, ремонт КПП, мостов, узлов и механизмов тракторов «Кировец» АО «Петербургский тракторный завод», капитальный ремонт двигателей ЯМЗ.

Сотрудники предприятия живут заботами аграриев и постоянно взаимодействуют с руководителями и специалистами агропромышленного комплекса Воронежской области, благодаря чему сельхозпроизводители получают своевременные и грамотные консультации относительно внедрения ресурсосберегающих технологий. Для бесперебойной

работы техники в хозяйствах в ООО «Воронежкомплект» созданы службы логистики и сервисного обслуживания техники с работой практически в круглосуточном режиме, открыт фирменный ремонтный центр ЯМЗ. Так, 30 постов по ремонту одновременно могут вести восстановление более 35 единиц техники.

Благодаря грамотному руководству Олега Ивановича на сегодняшний день ООО «Воронежкомплект» является динамично развивающейся компанией по всем показателям (товарооборот, грузооборот, рост заработной платы, развитие финансовой сети и т.д.), на предприятии ежегодно увеличивается штат сотрудников. Сейчас здесь трудятся порядка 600 человек, специалисты получают высокую зарплату, превышающую среднеобластную.

Помимо снабжения и обслуживания здесь большое внимание уделяют качественной подготовке специалистов. На базе предприятия создан специальный класс для ИТР и механизаторов, обучение проводят представители заводов-изготовителей совместно с сотрудниками «Воронежкомплект».

Под руководством О.И. Ушакова компания принимает активное участие в ежегодных выставочных мероприятиях и полевых демонстрациях техники, где награждается золотыми и серебряными медалями, дипломами и благодарностями организаторов.

Благодаря деятельности Олега Ивановича как дальновидного руководителя повышается персональная ответственность каждого сотрудника организации за выполняемую работу и достижение показателей, влияющих как на инвестиционную привлекательность и экономическую стабильность области, так и на уровень жизни в регионе.

Помимо прочего, в компании, возглавляемой О. И. Ушаковым, большое внимание уделяется социальным вопросам. Так, все сотрудники один раз в год могут бесплатно отдохнуть на туристической базе, принадлежащей «Воронежкомплект».

И даже в торжественный день награждения Олег Иванович говорит не столько про свои заслуги, а отмечает производственные достижения предприятия.

Компания очень плотно работает с банками, «Росагролизингом» с целью поиска самых оптимальных условий для приобретения техники аграриями.

По случаю прекрасного повода - профессионального праздника Олег Иванович поздравляет всех работников АПК, желает, чтобы следующий год стал более удачным по погодным условиям, а также обретения комфортных условий жизни на селе и, конечно же, крепкого здоровья.

Татьяна Гаршина

Люблю работать на земле

Сегодня для Алексея Михайловича Захарова важный день в череде его трудовых будней. В рамках торжественной церемонии этот человек получил сертификат на автомобиль за достижение наивысших результатов производственной деятельности. Это – честно заработанная награда по его многочисленным заслугам.

В настоящее время Алексей Захаров является старшим механизатором компании «Авангард-Агро-Воронеж» Нижнедевицкого района. Его нынешнюю должность сопровождал большой трудовой путь. По окончании училища по специальности слесарь контрольно-измерительных приборов Алексей в этой должности проработал недолго, потому что всегда была дорога и близка земля. Во время учебы в школе он прошел курсы механизаторов, да к тому же отец работал на тракторе, всему обучил сына. Алексея всегда тянуло к технике, к работе в поле. Устроился в колхоз «Знамя коммунизма», его приняли на должность тракториста.

Свою трудовую деятельность Алексей Михайлович начал в 90-

е, и сейчас его общий трудовой стаж в должности тракториста уже превышает тридцать лет. К слову, этот специалист работает не только на тракторе, но и на комбайне. Вспоминает Алексей, что начинал с ДТ-75, сейчас в его руках «Кировец» К-700, а также комбайн John Deere. Сейчас, он признается, на современной технике работать очень легко и удобно. Немудрено, что и усовершенствованные агрегаты, и большое желание ударно трудиться, а также усердие и ответственность легли в основу его результативной работы. Алексей Захаров всегда старается не только выполнять норму, зачастую выдает «на гора».

Его заслуги справедливо оценивает предприятие, помимо этого передовик неоднократно награждался грамотами районной и областной администрации. При этом, в 2007 г. Захаров уже получал автомобиль «ВАЗ-2107» от хозяйства. А сегодня в рамках торжественной церемонии в честь регионального профессионального праздника за свой труд Алексей Михайлович награжден автомобилем Лада «Гранта». Признается, что очень рад, это будет отличный подарок жене.

Высокая награда, но как сам Алексей признается, в ее получении нет никакого секрета: «Работаешь, как работаешь, все задачи выполняешь». И кажется: все просто, но это отнюдь не так, за такими словами - самоотверженность и огромная сила воли, а самое главное - большая любовь к земле и к честному труду.

Татьяна Гаршина

Работа с ароматом шоколада

Ольга Борисовна Павлова, которая в этом году удостоена областной награды - денежной премии, работает дражировщиком на ОАО «Воронежская кондитерская фабрика», ее стаж здесь составляет уже около 15 лет. Сначала она трудилась укладчиком-упаковщиком, а потом на фабрике открыли новый участок, ее перевели туда, и вот уже более 10 лет она трудится в вышеназванной должности. Ольга рассказывает о своих рабочих буднях: «На участок к нам поступают полуфабрикаты – изюм, грильяж и др., они засыпаются в котел, по трубе подается шоколад, которым они обливаются, так на выходе получаются глазированные конфеты. Есть норма, вырабатываем ежедневно 2400 кг. Конечно, работа тяжелая, зато условия труда хорошие, высокая зарплата».

Ольга Борисовна рассказывает, что всегда очень ответственно относилась к своим трудовым обязанностям, добросовестно выполняя всю работу и обеспечивая высокое качество практически без выбраковки.

Женщина любит свою работу, ведь она составляет почти всю ее основную жизнь. На участке очень хороший коллектив, все здесь работают давно и между сотрудниками сложились дружеские отношения. О. Павлова отмечает, что коллектив для нее – это вторая семья. С руководством тоже нет никаких проблем. На предприятии очень ответственно относятся к политике социальной ответственности: частично оплачивают путевки в детские лагеря, взрослым - в санатории. На все праздники сотрудники для детей получают подарки. Конечно, достойные условия не могут не радовать, хочется и дальше продолжать работать на этом предприятии.

Можно сказать, что жизнь Ольги Борисовны состоялась, у нее есть семья, два взрослых сына, работа, на которой она себя реализовала. В этом году женщина удостоена областной награды как победитель экономического соревнования в конкурсе «Лучший по профессии». Награде она очень рада, это достойная оценка ее трудовых успехов.

А всем работникам АПК Ольга Павлова желает: «Так держать, и радовать предприятия своим трудом».

Татьяна Гаршина

Губернатор Александр Гусев оценил экспериментально-научный цех по разработке сухих ингредиентов

Глава региона провел выездное совещание на молочном комбинате «Воронежский», где он познакомился с результатами работы группы компаний «Молвест» в условиях санкций и посетил созданный экспериментально-научный цех.

Губернатору презентовали достижения компании за последние 10 лет и рассказали о планах дальнейшего развития. Так, инвестиции группы компаний с 2013 по 2022 годы составили более 31 миллиарда рублей, а в 2023 году планируется вложить 2 миллиарда. В планах — увеличение производства концентратов сывороточного и молочного белков, а также запуск производства инновационных ингредиентов для спортивного специализированного и детского питания.

Как рассказал Губернатору гендиректор ЗАО «Молвест» Анатолий Лосев, несмотря на санкции, компания не сбавляет темпы развития. В этом году запущены две высокопроизводительные производственные линии. Первая — ультрачистая линия по розливу молока в пластиковую бутылку с мощностью 2 000 тонн молока в месяц. Она позволяет обеспечить срок хранения молока не меньше 21 дня. Вторая — линия по производству питьевого йогурта, которая обеспечит выпуск 1 800 тонн йогурта в месяц и позволит войти в топ 3 производителей йогурта в России. Совокупные инвестиции в эти линии — 475 млн рублей, из которых 188 млн приходятся на йогурты и 287 млн рублей — на производство молока.

Еще один важный проект компании — уникальный экспериментально-научный цех по разработке сухих ингредиентов, который был создан совместно с Воронежским государственным университетом инженерных технологий. В проект вложили более 200 млн рублей, из которых 143 млн составили инвестиции компании, а 59 млн рублей получены в софинансировании с Министерством образования РФ.

Цель нового цеха — разработка новых технологий для производства сухих ингредиентов, а также обучение студентов работе на современном промышленном предприятии, так как оборудование как раз и позволяет имитировать работу больших промышленных предприятий в небольших экспериментальных масштабах. Это позволит сэкономить сырье, а главное время, не останавливая для экспериментов завод по производству ингредиентов, который загружен на 95%.

Губернатор Александр Гусев высоко оценил темпы развития предприятия:

— Этот завод — пример того, как нужно строить производственные стратегии. Можно продолжать выпускать пакетированное молоко, можно делать йогурты, добавляя ингредиенты, можно уйти в глубокую переработку, получать белковые фракции, можно идти дальше, получать более узкие фракции. То, что за этим — перспектива — сомнений ни у кого нет, потому что, к сожалению, в России такие продукты не производятся. От 2 до 10% на рынке только наша местная продукция, все остальное — завозится. В санкционных условиях мы должны себя обезопасить от возможности непоставок этих продуктов, а это связано и с детским питанием, питанием больных людей, специальных видов питания. Считаю, абсолютно верная стратегия, — отметил глава региона.

Отдельно Александр Гусев акцентировал внимание на обеспечении кадрами благодаря запуску экспериментально-научного цеха по разработке сухих ингредиентов.

—Мы видим, насколько это сложное оборудование, хотя это только пилотная установка, а не промышленная. И важно, чтобы наши студенты могли получать здесь практические навыки и закреплять теорию, которую они получают в вузах. Такое взаимодействие и симбиоз вуза и предприятия даст возможность получить правильные кадры. А в перспективе надо говорить не просто об инженерах, а говорить о разработчиках, об ученых, — заявил Губернатор.

Управление пресс-службы Правительства Воронежской области

Заседание Общественного совета при министерстве сельского хозяйства Воронежской области

На площадке Воронежского ГАУ состоялось заседание Общественного совета при Министерстве сельского хозяйства Воронежской области. В заседании совета приняли участие первый заместитель министра сельского хозяйства Воронежской области Петрова Светлана Геннадьевна, начальник отдела правового обеспечения Светличный Максим Владимирович, начальник отдела развития малых форм хозяйствования Сыроватский Алексей Владимирович, заместитель начальника отдела развития растениеводства Горбачева Анна Валерьевна.

С приветственным словом к участникам заседания обратился ректор университета Агибалов Александр Владимирович, который поприветствовал членов общественного совета и подчеркнул важность взаимодействия аграрного бизнеса, органов исполнительной власти и образовательных учреждений в решении широкого спектра проблем аграрной сферы.

В рамках заседания общественного совета были рассмотрены вопросы, связанные с развитием селекции и семеноводства, кадрового обеспечения АПК, развития кооперативного движения в Воронежской области.

В выступлениях и ответах на вопросы прозвучала поддержка мер, оказываемых Министерством сельского хозяйства Воронежской области сельхозтоваропроизводителям, а также предложения по расширению субсидирования, в том числе объединений КФХ, формирования механизмов взаимодействия производителей сельскохозяйственной продукции и компаний, специализирующихся в области переработки. Выработаны рекомендации по организации встреч обучающихся университета с лидерами фермерского движения, поддержке аграрного бизнеса, вовлеченного в экскурсионные проекты школьников и студентов.

Работа общественного совета на площадке Воронежского ГАУ позволила познакомиться членам совета с проектом передовой инженерной школы «Агроген», созданной для опережающей подготовки специалистов в области селекции и генетики сельскохозяйственных растений и животных.

Пресс-служба ВГАУ

В 2024 году доля отечественных гибридов сахарной свёклы должна быть не менее 16% от общей площади культуры в Воронежской области

Заместитель председателя Правительства области Виктор Логвинов провел совещание с главами районов и руководителями сельхозпредприятий по вопросам выполнения Доктрины продовольственной безопасности РФ и эпизоотической ситуации в Воронежской области.

Была отмечена важность соблюдения требований Доктрины по ежегодному увеличению доли семян сахарной свёклы отечественной селекции в производственных посевах.

Селекционно-генетический центр «СоюзСемСвёкла» в Воронежской области за последние годы создал 48 новейших гибридов собственной селекции, 27 из которых внесены в Государственный реестр селекционных достижений и полностью конкурентоспособны с зарубежными аналогами. Под урожай 2024 года центр планирует произвести порядка 200 тыс. посевных единиц гибридов сахарной свёклы. Этого количества достаточно, чтобы в полной мере обеспечить потребности аграриев региона.

Минсельхоз России установил для Воронежской области план приобретения и высева семян отечественной селекции в 2024 году на уровне – 19 тыс. посевных единиц или 16% от общей площади культуры.

В качестве поддержки сельхозпроизводителей, использующих в посевах отечественные семена, а также для увеличения их доли в производственных посевах – аграриям предоставляется субсидия на компенсацию 90% затрат на приобретение семян сахарной свёклы отечественной селекции.

Также сообщаем, что в следующем году субсидия на приобретение фунгицидов для обработки посевов сахарной свёклы против болезней в размере 50% от затрат будет предоставляться исключительно аграриям, имеющим в посевах сахарной свёклы отечественной селекции не менее 16%.

Управление пресс-службы Правительства Воронежской области

На развитие сельских территорий в Воронежской области в 2024 году направят более 1,2 млрд рублей

Заместитель председателя Правительства области Виктор Логвинов провел совещание с главами районов и руководителями сельхозпредприятий по вопросам реализации в Воронежской области государственной программы «Комплексное развитие сельских территорий».

Как доложил министр по развитию муниципальных образований Воронежской области Валерий Мелещенко, объем финансирования по мероприятиям государственной программы «Комплексное развитие сельских территорий» на территории Воронежской области на 2023 год составил более 2 млрд рублей, в том числе федеральных - 1,6 млрд рублей.

По объему финансирования мероприятий программы регион занимает второе место в ЦФО. Средства направлены на улучшение жилищных условий 129 семьям (ввод в эксплуата-

цию 8 880,6 кв. м. жилья), реализовано 52 проекта по благоустройству сельских территорий в 23 районах области, завершено строительство инженерных сетей комплексной компактной застройки с. Елизаветовка, Павловского района – 2 этап, начато строительство инженерных сетей для малоэтажной застройки в совхозе Острогожский Острогожского муниципального района.

Кроме этого, были построены 4 дороги (в Аннинском, Бобровском и Павловском районах), отремонтированы 4 дороги в Каширском районе. В рамках ведомственной целевой программы «Современный облик сельских территорий» завершены реконструкция водонапорной башни и артезианской скважины в с. Орлово, ул. Мира 37В, Новоусманского района; организована зона Wi-Fi в с. Орлово Новоусманского района; строительство спортивного сооружения в с. Каширское Каширского района; строительство сетей водопровода протяженностью 16,2 км в с. Запрудское Каширского района; строительство уличного освещения в с. Нижний Карачан Грибановского района.

Объем финансирования по мероприятиям государственной программы «Комплексное развитие сельских территорий» на территории Воронежской области на 2024 год составляет более 1,2 млрд рублей, в том числе федеральных – 1 млрд рублей. В планах — завершить строительство переходящих объектов и начать строительство новых (дома культуры в р.п. Давыдовка Лискинского района и физкультурно-оздоровительного комплекса в с. Елань-Колено Новохоперского района). Также стоит задача улучшить жилищные условия 103 семьям и построить 5 842,9 кв. м. жилья.

Управление пресс-службы Правительства Воронежской области

Первая семья получила ключи от нового жилья в эко-поселке Лушниковка

Как сообщил глава Администрации Бобровского района Анатолий Балбеков, первая семья специалистов, агроном и доктор получили ключи от своего нового жилья в эко-поселке Лушниковка. Еще две семьи готовятся к заселению в ближайшее время.

Проект строительства реализуется в рамках межправительственного сотрудничества Воронежской области и Республики Беларусь. Улица, на которой возведены дома, названа Александрийской: в честь малой родины Президента Беларуси Александра Лукашенко – агрогородка Александрия в Шкловском районе Беларуси.

Напомним, что реализация проекта стала возможной по результатам визита в Республику Беларусь Губернатора Воронежской области Александра Гусева 26-28 апреля 2022 года, его встреч с Президентом Республики Беларусь Александром Лукашенко и Премьер-министром Республики Беларусь Романом Головченко.

По итогам встречи одно из поручений предусматривало возможность применения домокомплектов РУП «Завод газетной бумаги» г. Шклов для строительства индивидуальных жилых домов в рамках реализации программы «Комплексное развитие сельских территорий» в Воронежской области.

Проработка показала возможность использования указанных домокомплектов для строительства жилых домов в эко-поселке Лушниковка Бобровского района. Инициатива получила дальнейшее развитие на X Форуме регионов Беларуси и России. В Уфе было подписано соглашение между ООО «БелинжинирингстройИнвест» и Администрацией Бобровского муниципального района о строительстве в 2023-2025 гг. жилого квартала с использованием конструкций, производимых в Беларуси.

В ноябре 2023 года получены практические результаты: в эксплуатацию сданы первые 10 из 40 запланированных домов.

Управление пресс-службы Правительства Воронежской области

Сергей Трухачёв наградил победителей региональных конкурсов «Самое красивое село» и «Лучшее муниципальное образование»

Врио Губернатора Воронежской области Сергей Трухачёв провел церемонию награждения победителей ежегодных конкурсов «Самое красивое село Воронежской области» и «Лучшее муниципальное образование Воронежской области».

Открывая церемонию награждения, Сергей Трухачёв отметил возросший уровень конкурсов и качество предоставляемых проектов:

— Я вижу, что конкурсной комиссии год от года работать все сложнее. Ваше желание участвовать в преобразованиях и качество представленных проектов постоянно растут. В уходящем году на конкурс «Лучшее муниципальное образование» поступило 216 заявок. Это значит – 216 новых успешных практик, интересных и полезных для общества идей. Уровень конкурса «Самое красивое село» тоже очень высокий. При этом деньги далеко не всегда играют решающую роль в благоустройстве территорий. Главное, подходить к делу с душой, с любовью – так, как участники конкурсов.

Затем Сергей Трухачёв вручил заслуженные награды победителям и призерам конкурсов, посвященных заботе жителей о своих родных местах. Всего были отмечены 27 поселений.

Село Слобода Слободского сельского поселения Бобровского района стало победителем конкурса «Самое красивое село Воронежской области» и главе поселения Елене Пущаенко вручили диплом и сертификат на сумму 2 млн рублей.

6 поселений стали призёрами конкурса и получили по 300 тысяч рублей – село Затон Воробьевского района, хутор Пасеково Кантемировского района, село Коротояк Острогожского района, село Пески Петропавловского района, село Александровка Таловского района и село Костёнки Хохольского района.

Победителем конкурса «Лучшее муниципальное образование Воронежской области» в категории «Поселения с числом жителей свыше 3 000 человек» стало Солонецкое сельское поселение Воробьёвского муниципального района. Сертификат на сумму 1,7 млн рублей Сергей Трухачёв вручил главе поселения — Галине Саломатиной.

Победители и призеры других номинаций конкурса получили от 1,6 млн рублей до 500 тысяч рублей.

Завершая церемонию, Сергей Трухачёв передал поздравления от Губернатора Александра Гусева и поблагодарил глав поселений за их труд и инициативность.

Управление пресс-службы Правительства Воронежской области

Воронежская область получит 157 млн рублей на модернизацию сельхозпредприятий

Почти 8 млрд рублей из резервного фонда будет дополнительно направлено кабмином в регионы России для возмещения затрат сельхозпроизводителей на создание и модернизацию объектов агропромышленного комплекса. Эти средства покроют часть расходов на строительство и ремонт молочных ферм, хранилищ сельхозпродукции, центров селекции, семеноводства и племенного дела. Воронежская область получит 157,3 млн рублей. Соответствующее распоряжение, подписанное премьер-министром Михаилом

Мишустиным, опубликовали на портале правительства РФ в субботу, 16 декабря.

– Решение направлено на развитие сельского хозяйства и обеспечение продовольственной безопасности страны. Оно позволит предоставить аграриям дополнительные мощности для наращивания производства, чтобы они продолжили в полном объеме обеспечивать граждан качественными продуктами питания, – говорится в сообщении пресс-службы кабмина.

РИА «Воронеж»

Победитель конкурса «Лидер года» – представитель Воронежского ГАУ

Юбилейная 15-я церемония награждения лауреатов и победителей конкурса «Лидер года-2023» прошла в большом зале Правительства Воронежской области 15 декабря. По традиции, лауреатами стали те, кто вносит значимый вклад в развитие региона.

Конкурс «Лидер года-2023» проводит Правительство Воронежской области. Модератором церемонии награждения является телекомпания «TV Губерния» при поддержке Гражданского собрания «Лидер».

Впервые за всю историю проведения конкурса победу одержала представитель Воронежского ГАУ – доктор сельскохозяйственных наук, профессор, заведующий кафедрой селекции, семеноводства и биотехнологии Галина Геннадьевна Голева и стала «Лидером года» в номинации «Наука».

Галина Геннадьевна Голева более двадцати пяти лет работает в сфере высшего образования и имеет огромный научный и педагогический опыт. При ее непосредственном участии подготовлено несколько тысяч специалистов для АПК областей Центрального Черноземья. На протяжении всей своей профессиональной деятельности она осуществляет подготовку специалистов в области селекции и семеноводства. По результатам научных исследований опубликовано более 100 научных и учебно-методических работ. Г.Г. Голева руководит научной работой аспирантов и студентов кафедры, осуществляет методическое руководство деятельностью отдела селекции, семеноводства и сортовой агротехники. Под ее руководством выполняются и успешно защищаются выпускные квалификационные работы бакалавров и магистрантов, а также кандидатские диссертации.

Голева Г.Г. ведет научно-исследовательскую работу по теме «Создание конкурентноспособных сортов зерновых и зернобобовых культур», является соавтором сортов озимой пшеницы и сои. Неоднократно руководила проведением научно-исследовательских работ по заказу Минсельхоза России.

В этом году за создание сорта сои «Василиса», одним из авторов которого является Г.Г. Голева, Воронежский ГАУ был награжден золотой медалью XXV Российской агропромышленной выставки «Золотая осень-2023».

Пресс-служба ВГАУ

Технологические схемы очистки семян люцерны

Основой для выделения из подготавливаемого семенного материала сорной и зерновой примесей являются физико-механические свойства компонентов вороха.

Ворох люцерны, поступающий на очистку, содержит различные по характеристикам компоненты. Легковесные органические и неорганические примеси без труда отделяются на аспирационных системах зерноочистительных машин. Более тяжелые фракции разделяются по размерным характеристикам на решётах или триерах.

При очистке семенного материала зачастую встречаются трудноотделимые примеси, которые представляют либо семена сорных растений, либо семена других культур.

В связи со стремлением к полному удалению примесей различных характеристик из зернового вороха строятся зерноочистительные линии. В состав зерноочистительных линий входят машины, осуществляющие сепарацию по ряду физико-механических свойств компонентов, отличных по своей природе.

Основу таких линий составляют воздушно-решетные сепараторы первичной и вторичной очисток. На этих машинах можно добиться до 99 % очистки от нежелательных компонентов при определенных условиях. Тем не менее, воздушно-решетные сепараторы не способны выделять компоненты, не отличимые по размерам и парусности от кондиционных семян. В связи с этим в линиях для подготовки семян устанавливаются пневмостолы, которые разделяют зерна по удельному весу и позволяют добиться высокой степени частоты семенного материала. Зачастую сорные компоненты имеют и схожий удельный вес с хорошим зерном, из-за чего удаление таких засорителей невозможно на распространенных пневмостолах.

Между тем содержание трудноотделимых примесей в семенном материале различных культур не должно быть свыше 1%, а в случаях с карантинными сорняками не более 0,01%.

В связи с вышеописанным, в семяочистительные линии нередко устанавливают специальные машины для удаления трудноотделимых примесей на последнем этапе, которые подбирают, основываясь на индивидуальных характеристиках культур и засорителей.

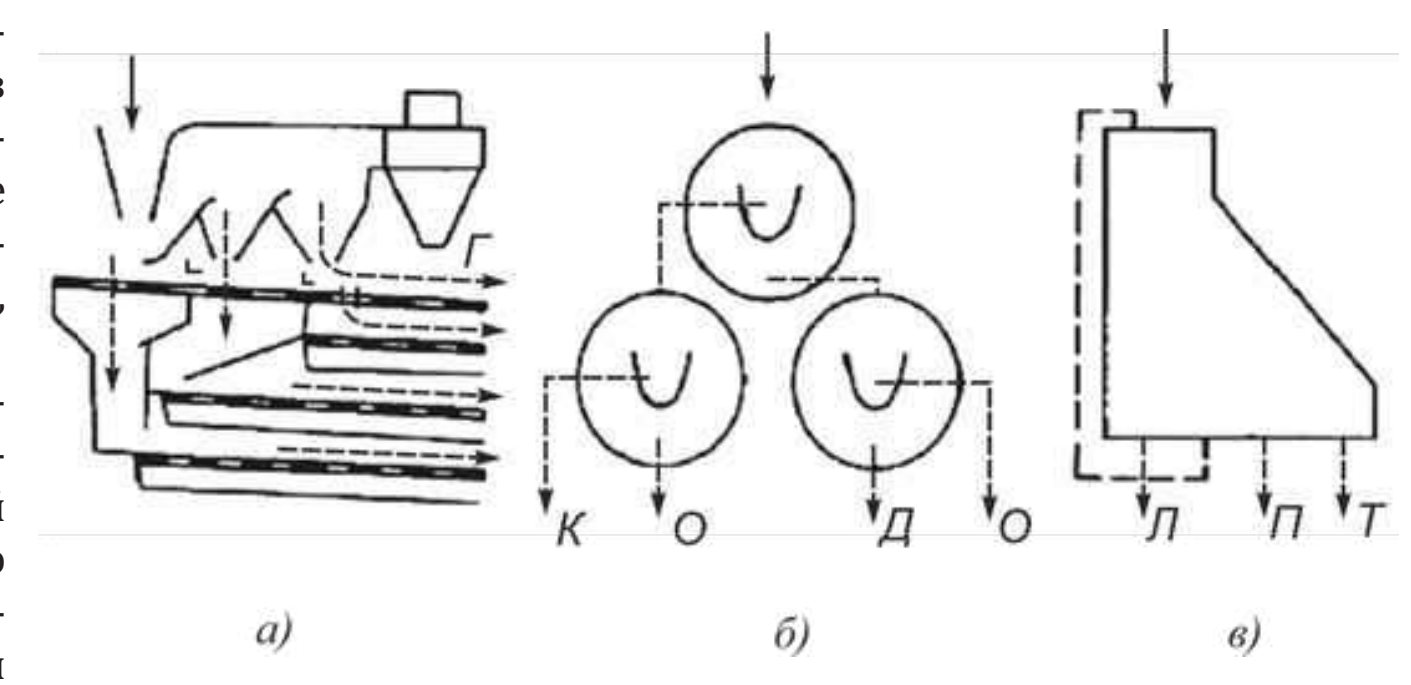

Рисунок 1. Схема машин классической семяочистительной линии

При очистке посевного материала мелкосемянных культур – разделение по аэродинамическим и размерным характеристикам возможно только на стадии предварительной очистки. Дальнейшая сортировка проходит на специальных машинах.

В линиях подготовки мелкосеменного посевного материала на стадии вторичной очистки устанавливают вибро-пневмостолы. В виду того, что ворох мелкосемянных культур зачастую состоит из семян сорных растений, схожих по размерным характеристикам, использование пневмостолов даёт высокую эффективность очистки от этих засорителей до 98%.

Технологическая схема очистки люцерны зачастую зависит от технологии возделывания люцерны на семена и способа ее уборки и обмолота. Так, при молотьбе люцерны зерноуборочными комбайнами, будь то однофазная или двухфазная технология, урожай люцерны сортируют на привычных поточных линиях зерноочистки.

Классическая линия очистки семян люцерны включает двухаспирационную воздушно-решетную зерноочистительную машину (рис. 1а), на которой выделяется основная часть

примесей, отличающихся от основной культуры по размерам и скорости витания. Далее, в зависимости от состава зерновой смеси, обработка продолжается на триерных блоках (рис. 1б), которые при необходимости выделяют из люцерны семена сорных растений и примеси, отличающиеся по длине от семян основной культуры. После предварительной и первичной очистки ворох люцерны поступает на вибро-пневмостол (рис. 1в). На этой стадии, обрабатываемая смесь приводится в псевдоожиженное состояние восходящим воздушным потоком и под действием вибрации распределяется по деке машины. За счет условий, созданных на вибро-пневмостоле, компоненты вороха без труда разделяются по удельному весу.

В недалёком прошлом основная очистка заканчивалась обработкой в псевдоожиженном слое. Но в посевах люцерны стали все чаще и чаще встречаться участки, зараженные карантинными сорняками, семена которых убирались комбайнами вместе с семенами люцерны, и дальнейшая очистка по классической технологии не позволяла полностью избавиться от этих сорняков.

Для удаления семян карантинных сорняков из посевного материала многолетних трав, в т. ч. и люцерны, в зерноочистительные линии стали устанавливать электромагнитные сепараторы (рис. 2).

За счёт свойств оболочки семян большинства сорных растений удерживать на своей поверхности мелкодисперсный порошок электромагнитные сепараторы позволили удалять из вороха люцерны значительную часть семян карантинных сорняков. Однако оценить эффективность сортировки люцерны на таких машинах с использованием магнитного порошка сложно, так как сведения в источниках разнятся.

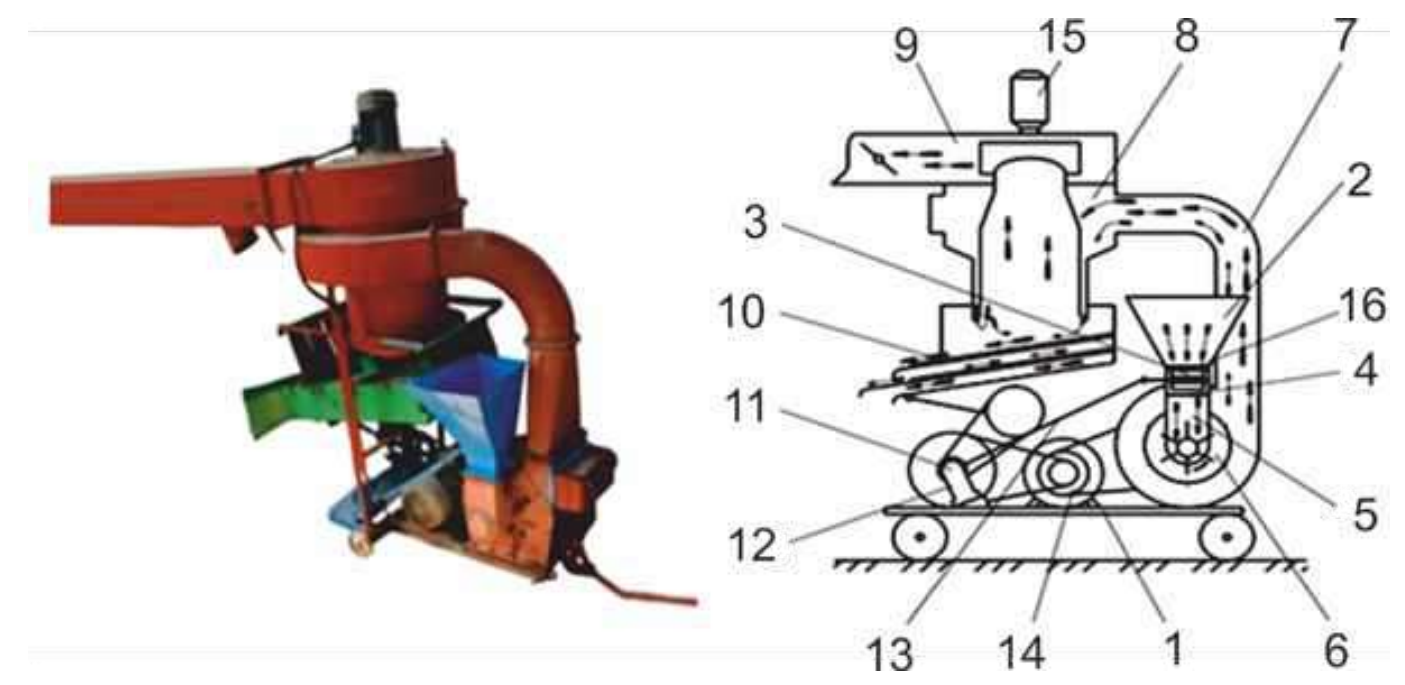

Рисунок 3. Модернизированная терочная машина К-0,5М:
1 – электродвигатель; **2** – бункер; **3** – активное дозирующее устройство; **4** – выпускное окно; **5** – загрузочная горловина; **6** – терочный аппарат; **7** – отводящий трубопровод; **8** – очистительная камера; **9** – труба с отходами; **10** – дополнительное очищающее приспособление; **11** – привод сепаратора; **12** – редуктор; **13** – шарнирная передача; **14** – клиноременная передача; **15** – всасывающий вентилятор; **16** – сито

При уборке люцерны на семена комбайнированием потери в невымолоченных бобах насчитывают свыше 10-15% при различных условиях, в этой связи существуют технологические схемы очистки люцерны с применением сушилок и специальных тёрочных машин.

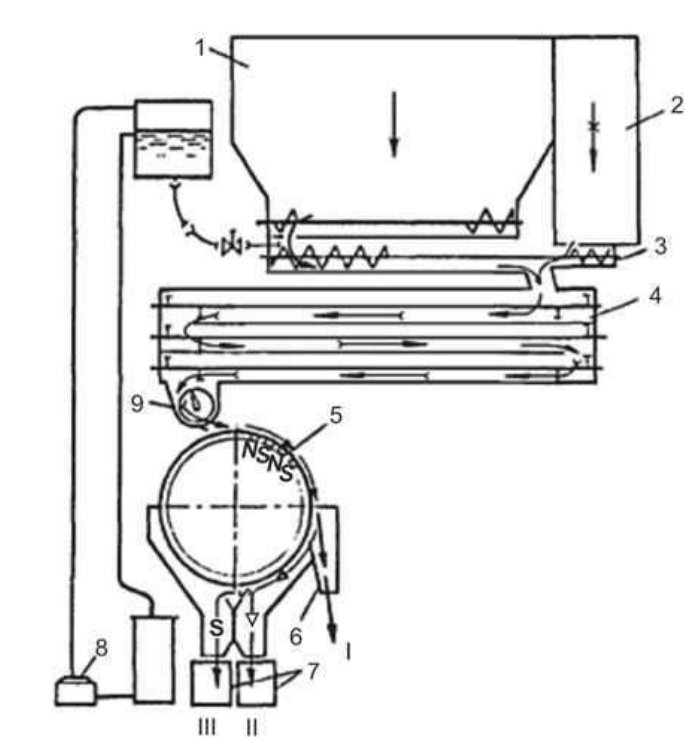

Рисунок 2. Технологическая схема электромагнитного сепаратора:
1 – загрузочный бункер, **2** – бункер для порошка, **3** – дозирующее устройство, **4** – смеситель, **5** – барабан с электромагнитом, **6** – основная фракция, **7** – отход, **8** – очистка порошка, **9** – подающее устройство

В странах средней Азии нашла широкое применение схема доработки люцерны с обмолотом вороха люцерны на стационарном пункте. Такие линии состоят из стационарных сушилок, на которых масса предварительно высушивается до влажности в 15%. Далее высушенный ворох подаётся на терочную машину (клеверотерку), где из бобов люцерны отделяются семена. После «обмолота» ворох проходит очистку на воздушно-решетной машине, где выделяется до 80% примесей. Конечную доработку осуществляют электромагнитным сепаратором.

В работе учёных из Узбекистана приведена инновационная технологическая схема очистки семян люцерны.

В этой схеме предлагают осуществлять отделение семян от примесей на модернизированной клеверотерке. Модернизированная клеверотерка К 0,5М (рис. 3) предположительно обеспечит чистоту материала на выходе около 87% и сократить

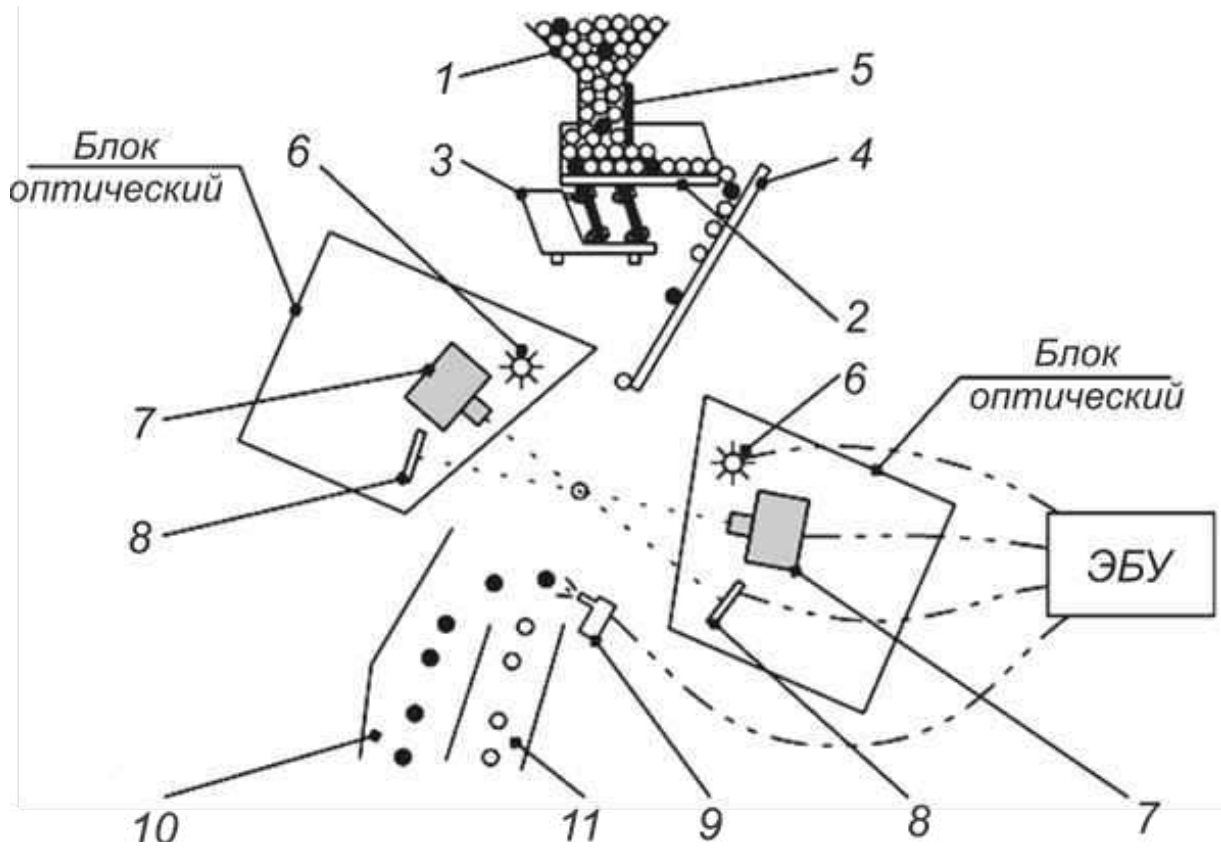

Рисунок 4. Схема фотосепаратора:
ЭБУ – электронный блок управления; **1** – бункер загрузочный; **2** – горизонтальный лоток вибропитателя; **3** – вибропривод электромагнитный; **4** – лоток скатный; **5** – шиберная заслонка; **6** – осветители; **7** – камеры; **8** – фон; **9** – пневмоклапан; **10** – отсек для отходов; **11** – отсек для очищенного продукта

потери в 2,5 раза. Кроме прочего предлагается для более точной доочистки семян люцерны использовать диэлектрический сепаратор, который позволит добиться той же чистоты, что и ряд таких машин, как триера, пневмостол и электромагнитный сепаратор.

Авторы отмечают, что данная технологическая схема очистки разработана с целью удешевления производства семян люцерны на малых предприятиях и не позволит обеспечить необходимое качество очистки в производственных масштабах.

В настоящее время производители зерноочистительных агрегатов предлагают схемы обработки мелкосемянных трав, в том числе и люцерны, с использованием фотосепараторов (рис.4). Такие производители как ОАО «Борисовский завод «МЕТАЛЛИСТ» («Полымя»), ООО «Смарт Грэйд» и другие предлагают похожие и известные схемы послеуборочной обработки семян многолетних трав с применением всё тех же воздушно-решетных машин, триерной очистки и сортировки на пневмостолах с добавлением лишь конечной обработки на фотосепараторах .

ООО «Смарт Грейд» в своих семяочистительных линиях устанавливают фотосепараторы «Сапсан» собственного производства, «Полымя» предлагают устанавливать фотосепараторы «Smart Sort B3-B6», производства ООО «СИСОРТ».

Производители фотосепараторов утверждают, что применение их машин позволит удалять 99,9% примесей из основной культуры, в том числе из таких семян как люцерна. Тем не менее, в научных кругах мало информации по эффективности очистки мелкосемянных культур на фотосепараторах. Следует уделить внимание дальнейшим исследованиям качества обработки вороха различных многолетних трав на семяочистительных линиях с использованием фотосепараторов при различных условиях.

Евгений Шебалин,
ФГБНУ «ВНИИЗР», лаборатория механизации защиты растений, старший научный сотрудник,
Дмитрий Тарабрин
ФГБНУ «ВНИИЗР», лаборатория механизации защиты растений, старший научный сотрудник, кандидат технических наук

Осторожно, вредители хлебных запасов!

Филиал «Россельхозцентр» по Воронежской области напоминает, что большой ущерб урожаю в период хранения наносят вредители хлебных запасов.

В нашей зоне в зерне злаковых культур чаще всего встречаются амбарный долгоносик, зерновой точильщик, рыжий мукоед, малый мучной хрущак, клещи, амбарная моль.

В зернохранилищах вредители обычно обитают в темных, плохо проветриваемых и недоступных для тщательной очистки местах: в пазах и щелях стен, за карнизами и плинтусами, в подполье и углах закромов, в сортировальных и зерноочистительных машинах и т.п. Чтобы уберечь зерно и продукты его переработки от заражения, необходимо знать внешние признаки вредителей и особенности их развития.

Амбарный долгоносик

Повреждает хранящееся зерно пшеницы, ржи, ячменя, овса, гречихи, кукурузы, а также макароны, сухари, кондитерские изделия, семена. Жуки любят тепло и влагу. Вред причиняют и жуки, и личинки. Длина жука 2-4,7 мм. Жук не летает, тело черное или темно-коричневое, блестящее; переднеспинка пунктирована продолговатыми ямками. В отапливаемых помещениях долгоносик может дать в течение года 4-5 поколений, в неотапливаемых - 2-3. Основные места обитания вредителя - плохо очищенные и необеззараженные зернохранилища, тара, транспортные средства, зерноочистительные машины.

Зерновой точильщик

Опасный вредитель, повреждающий зерно и крупы хлебных злаковых культур (пшеницы, ржи, ячменя), а также гречихи, риса, кукурузы, проса и других за исключением масличных и бобовых. По внешнему виду вредитель похож на хлебного точильщика. Он имеет тонкое удлиненное тело цилиндрической формы с параллельными боками длиной 2,5 – 3 мм и две пары крыльев, цвет может изменяться от красно-коричневого до черно-бурого. Жук хорошо летает, его переднеспинка вытянута и похожа на капюшон, прикрывающий голову и покрытый зубьями спереди и по бокам. Самка откладывает на зерно или другой субстрат до 580 яиц белого цвета и грушевидной формы. При температуре воздуха + 26 – 30 °С эмбриональное развитие длится 5 – 11 суток. Вышедшие из яиц личинки достигают размера 3 мм. Они окрашены в белый цвет, имеют червеобразную форму, маленькую голову и три пары ног, благодаря чему свободно передвигаются. Передние грудные сегменты толще других, задние сегменты изогнуты крючкообразно. Голова желтого цвета втянута в переднегрудь.

Мучной хрущак

Вредоносная деятельность жуков и личинок малого хрущака заключается в уничтожении и загрязнении ими всевозможных продуктов, особенно муки, на которую они нападают в первую очередь. Встречается на мельницах, комбикормовых заводах, хлебозаводах, пекарнях, кондитерских и макаронных фабриках, пивоваренных заводах и в продовольственных складах. Питается мукой, крупой и отрубями, редко поражает зерно, сушеные овощи и фрукты. Совершенно не питается зернобобовыми и целыми зернами пленчатых культур – овса, ячменя и риса. Малый хрущак питается также и зерном, но только в том случае, если оно повреждено; здоровыми цельными зернами он питаться не может и погибает. Следует отметить, что повреждается им обычно верхний слой насыпи продукта. Жуки имеют пахучие железы на грудных и брюшных сегментах, выделяющие жидкость с острым раздражающим запахом, содержащую хиноны. Особенно большой вред приносит в мельницах, где развивается круглый год, гнездится внутри разных механизмов, очистка которых затруднительна.

Рыжий мукоед

Жук ржаво-желтого цвета, тело узкое, покрыто шелковистыми волосками, длина тела 1,5-2,5 мм. Голова по ширине почти равна груди, нитевидные усики по длине равны телу и широко расставлены в стороны. Переднеспинка почти квадратная, передние углы вытянуты в острый зубчик. Личинка кремового цвета, покрыта длинными волосками, кончик брюшка красноватый, с двумя крючкообразными выростами. Куколка светло-желтая, широкая, с длинными волосками, на конце брюшка с двумя

шиловидными выростами. Жуки имеют крылья и хорошо летают. Сухое зерно с влажностью менее 15% повреждать не может. Распространен в России, Средиземноморских странах, Австралии, Азии, Европе. Рыжий мукоед чаще встречается на мельницах, крупяных, хлебопекарных и комбикормовых заводах, где может забиваться глубоко в недоступные щели. Скапливаясь большими колониями в хранящемся продукте, они могут повышать его влажность, загрязнять личиночными шкурками и экскрементами. Опасны также тем, что прогрызают сита. Отмечен на кукурузе. Когда нет пищи растительного происхождения, ведет хищнический образ жизни, питаясь мелкими насекомыми, их личинками, куколками и яйцами.

Мучной клещ

Микроскопическое паукообразное, опасный вредитель зерна и зернопродуктов. Обитает как в складах, так и в растительных остатках, в стогах сена, в органической подстилке леса, в животноводческих помещениях и в почве. Мучной клещ уменьшает вес зерна, снижает всхожесть (разрушая зародыши), загрязняет продукты остатками жизнедеятельности. Потери сельхозпродукции достигают 15–30%, при этом полностью теряются продовольственные, фуражные и семенные качества зерна. Массовое развитие вредителей служит причиной повышения влажности зернопродуктов, быстрого слеживания и самосогревания. При температуре 20...35 °С вредитель размножается с очень большой скоростью: за 50...60 суток его численность может увеличиться в десятки раз. То есть, если не принимать необходимых мер борьбы с клещами, за осенне-зимний сезон они могут уничтожить весь запас зерна.

Амбарная моль

Многоядный вредитель семян различных сельскохозяйственных культур и продовольственных запасов. Длина тела бабочки до 8 мм, размах крыльев до 15,5 мм. Передние крылья серебристо-серого цвета, задние - серовато-бурые, покрытые пушистой бахромой. Эта бабочка не производит обычно большого вреда в складах с зерном, хотя встречается в них довольно часто. Присутствие ее – признак давно лежащего зерна в очень плохом складе. Повреждает главным образом верхние слои насыпи зерна на глубине 5-10 см. При массовом развитии амбарная моль представляет большую опасность хранящемуся зерну. Помимо зерна гусеницы амбарной моли способны питаться самыми разнообразными продуктами растительного происхождения: семенной материал, запасы бобовых, продукты их переработки, а также запасы орехов, сушеных грибов, фруктов и овощей.

МЕРЫ ЗАЩИТЫ

Во время хранения семян через каждые три дня измеряется температура. Кроме того, следует вести наблюдение за влажностью семян и проверять зерно на зараженность амбарными вредителями.

Чтобы уберечь зерно от увлажнения и самосогревания и тем самым предохранить от повреждения вредителями, зернохранилища проветривают. Во время проветривания теплый и сырой воздух в зимний период заменяется холодным и сухим. При охлаждении зерна до минус 5-10 ^{0}С прекращается размножение и питание клещей и долгоносиков.

При наступлении положительных температур и обнаружении амбарных вредителей в зерне проводят его обработку рабочим раствором инсектицидов в потоке (при перемешивании его на транспортерной ленте). Таким способом обрабатывают продовольственное, семенное и фуражное зерно из расчета 500 мл/т рабочего раствора одним из следующих препаратов: Зерноспас, КЭ с н.р. 3 мл/т, Прокроп, КЭ с н.р. 15 мл/т и др. Эффективна и фумигация зерна с применением одного из следующих препаратов: Катфос, Фоском, Таб, Г; Дакфосал, Квикфос, Фумифос, Таб (560 г/кг) с нормой расхода 9 г/т. Фумигацию проводят при температуре зерна выше 15°С, время экспозиции 5 суток.

Важно!

Применение пестицидов и агрохимикатов в сельскохозяйственном производстве проводится только после предварительного обследования сельскохозяйственных угодий (посевов, производственных по-

мещений). В соответствии с гигиеническими требованиями СанПиН 2.1.3684-21 «Санитарно-эпидемиологические требования к содержанию территорий городских и сельских поселений, к водным объектам, питьевой воде и питьевому водоснабжению, атмосферному воздуху, почвам, жилым помещениям, эксплуатации производственных, общественных помещений, организации и проведению санитарно-противоэпидемических (профилактических) мероприятий» (с изменениями на 14 февраля 2022 года). Строго соблюдать регламент применения, правила личной гигиены и техники безопасности.

По всем интересующим вопросам обращаться в отдел по защите растений филиала ФГБУ «Россельхозцентр» по Воронежской области по телефону: 8 (473) 222-98-89, 222-98-79, а также в районные отделы филиала.

Филиал ФГБУ «Россельхозцентр» по Воронежской области

Россельхозцентр рекомендует, или как сохранить хлебные запасы

Успех в аграрном бизнесе достигается не только высокой урожайностью, но и не менее важно сохранить полученный урожай. А для этого самое главное своевременно и качественно подготовить хранилища к закладке зерна и само зерно – к хранению. Вредители хлебных запасов такие как мукоеды, хрущаки, клещи причиняют большой ущерб: уничтожают часть зерна, загрязняют его и ухудшают качество, снижают всхожесть. Первые приемы, с помощью которых удается отложить химические обработки:

1. Отделив сор и битые зерна от здорового зерна, можно избавиться от бурного развития вредителей. Очистка во многом спасает зерно от самовозгорания, ведь при больших скоплениях вредителей в отдельных участках насыпи могут чрезмерно повыситься влажность и температура, в результате чего возникает самосогревание.

2. Особая роль отводится и температурному режиму. Во-первых, охлаждение зерна. Сначала его необходимо охладить до температуры ниже 20°С, а затем и до более низких порогов, при которых развитие насекомых прекращается.

И все же наиболее радикальным и эффективным остается химический метод.

Один из химических методов — это фумигация или газация зерна. Отравление жертвы происходит через органы дыхания, поэтому для того, чтобы вредитель погиб в зерне, нужно создать в межзерновом пространстве определенную концентрацию газа и выдержать эту концентрацию в течение определенного времени, которое принято называть экспозицией. Она зависит от вида вредителя и температуры. Насекомые, которые живут скрыто внутри зерновок, отличаются более высокой устойчивостью к фумигантам. Имеет значение и температура: чем она выше, тем активнее вредитель, тем интенсивнее они дышат и тем быстрее поражаются фумигантом и наоборот – при низкой температуре они малоактивны, и их труднее убить газом. При обработке фумигантами необходимо придерживаться следующих правил: обязательна полная герметизация объекта; полная загрузка; зерно надо накрывать плёнкой; не рекомендуются обработки партий по

частям; начав процесс, нельзя прерывать. Запрещается газация при температуре зерна не ниже 15°С, наружного воздуха не ниже 10°С, внутри помещений не выше 25°С. При фумигации можно применить один из следующих препаратов: Альфин, ТАБ; Дакфосал, ТАБ; Магтоксин, ТАБ; Фосфин, ТАБ; Фумифос, ТАБ и др. При выборе препарата нужно руководствоваться «Списком пестицидов и агрохимикатов, разрешенных к применению на территории РФ».

Другой метод — это дезинсекция. Когда с помощью распылителей на семенах образуется тонкая пленка, которая вредоносна для насекомого. Достаточно насекомому коснуться такой «плёночки» при движении или питании – вредитель обречен на гибель. Эта «ядовитая плёнка» сохраняется довольно долго – в течение несколько месяцев. Чем выше температура и влажность зерна, тем инсектицид разлагается быстрее. И наоборот, в сухом зерне с умеренной температурой период защитного действия может составить от 6 до 12 месяцев. Обработав таким образом зерно один раз, можно сохранить его до следующего урожая. Но для успешного применения этих инсектицидов необходимы следующие требования: при подготовке объектов к обработкам должна быть проведена тщательная механическая очистка, чтобы полы, стены, оборудование были чистыми. Если жучок будет находиться под тонким слоем пыли, яд останется на поверхности пыли, а насекомое не отравится.

Среди разрешенных жидких инсектицидов контактного действия для дезинсекции и профилактической обработки зерна разрешены следующие препараты: Актеллик, КЭ; Алиот, КЭ; Камикадзе, КЭ; Зерноспас, КЭ и др.

Еще один совершенно безопасный метод снижения численности таких вредителей как бабочки–огневки (мельничная, зерновая и др.) — это использование феромонных ловушек.

На складах зерном питаются не только насекомые и клещи, но и различные виды мышевидных грызунов. Самый верный признак появления грызунов — это наличие экскрементов, тропок, которые они протаптывают. Обычно они идут вдоль стен, под обшивкой и в других местах укрытия. Основные профилактические мероприятия против этой группы вредителей – это прежде всего исключить пути проникновения (заделка нор и ходов), ликвидация мест гнездования, изоляция источников воды, своевременная уборка пищевых отходов.

При низкой численности грызунов можно ограничиться их отловом ловушками. При большой численности рекомендуется использовать приманки для уничтожения грызунов как на культурах открытого грунта, так и в складских помещениях. Можно применить Бродифакум Гранд,Г; Варат, МБ; Изоцин БФК, МК; Норат, Г и др. разрешенные препараты.

В этом году теплая дождливая осень даёт благоприятные условия для размножения амбарных вредителей: клещей, долгоносиков и т. д.

На данный момент специалисты Россошанского отдела делают выезды в склады сельхозтоваропроизводителей для контроля хранения зерна. Отбирают пробы, проверяют всхожесть семян, наличие вредителей запасов. Также сотрудники отдела ведут проверку яровых зерновых и зернобобовых культур для весеннего сева. Проверка семенного материала проводится практически круглый год: весной дается оценка яровым, осенью - озимым культурам, также каждые 3–4 месяца проводится перепроверка семян.

На сегодняшний день в нашем районе засыпано 5879 т яровых и зернобобовых культур, их них проверено 3763 т: яровой пшеницы - 644 т, ярового ячменя - 4 487 т, овса - 334 т, гороха - 277 т, нута - 112 т; масличных культур - 556 т, из них проверено 431 т. Зерно очищено и соответствует Приказу Минсельхоза России № 528 от 26.05.2023 г. и ГОСТу Р 52325-2005.

Специалисты Россошанского отдела филиала ФГБУ «Россельхозцентр» рекомендуют внимательно отнестись к хранению зерна в осенне-зимний период, чтобы к весне 2024 г. сохранить качество семенного материала.

Филиал ФГБУ «Россельхозцентр» по Воронежской области

Воронежский филиал ФГБУ «Россельхозцентр» издаст Справочник агронома и прогноз развития вредных организмов в 2024 г.

Филиал ФГБУ «Россельхозцентр» по Воронежской области начал работу над написанием Справочника агронома по защите сельскохозяйственных культур от вредителей, болезней и сорняков. Данный справочник ежегодно создается отделом по защите растений.

Написание Справочника будет основано на фитосанитарном мониторинге, проведенном на посевах сельскохозяйственных культур специалистами районных отделов филиала, с учетом фенологии развития и распространения основных вредителей, болезней и сорняков в 2023 году.

Данный справочник получил очень высокую оценку среди руководителей и агрономов хозяйств, ведь данное издание помогает землепользователям всех форм собственности своевременно проводить обследования по выявлению на своих полях наиболее опасных вредных объектов, получить информацию о сроках и эффективных мерах борьбы с ними, спланировать защитные мероприятия.

Тираж издания будет составлять 1000 экземпляров.

Филиал ФГБУ «Россельхозцентр» по Воронежской области

Муку из топинамбура исследовали в Воронежском филиале ФГБУ «Центр оценки качества зерна»

Специалисты Воронежского филиала ФГБУ «Центр оценки качества зерна» исследовали пробы муки из топинамбура от партии объемом 22 тонны, планируемой к реализации на внешнем рынке.

Муку проверили на органолептические показатели (вкус, цвет, запах), влажность, консистенцию, крупность помола, массовую долю металлических примесей, массовую долю минеральной примеси, посторонние примеси, массовую долю золы, в пересчете на сухое вещество, а также показатели безопасности – токсичные элементы, радионуклиды, остаточное количество пестицидов, микробиологические показатели (БГКП, количество мезофильных аэробных и анаэробных микроорганизмов, патогенные микроорганизмы, в т. ч. сальмонеллы, плесневые грибы).

По результатам проведенных исследований проверенный образец муки соответствует требованиям нормативной документации на представленную продукцию и требованиям страны-импортёра.

Мука из топинамбура представляет собой порошок желтого оттенка, может быть с небольшими комочками, рассыпающимися при слабом механическом воздействии. Мука производится из топинамбура, соответствующего требованиям ГОСТ 32790-2014 «Топинамбур свежий. Технические условия».

Топинамбур (Helianthus tuberosus L.) благодаря исключительному биохимическому составу клубней является ценным сырьем для пищевой промышленности. Наличие высокого содержания инулина, полноценного белка, пектиновых веществ, клетчатки, широкого спектра минеральных веществ позволяет широко использовать его в качестве обогащающей добавки различных видов продуктов питания.

ФГБУ «Центр оценки качества зерна»

Опубликованы ветеринарные правила маркирования и учета животных

Ветеринарные правила маркирования и учета животных, утвержденные приказом Минсельхоза №832, опубликованы на официальном портале правовых актов.

В документе содержатся требования к маркировке каждого вида животных, которых необходимо поставить на учет.

Например, крупный рогатый скот (КРС) подлежит индивидуальному маркированию не позднее 30 календарных дней после рождения. А если скот мясного направления находится на пастбищном содержании, то животных следует промаркировать не позднее 91 календарного дня после рождения. Для маркирования КРС новые ветправила допускают использовать бирки, ошейники, электронные метки, электронные ошейники, вживляемые микрочипы, внутрижелудочные вживляемые микрочипы (болюсы). В документе указано, как правильно размещать средства маркировки. Так, бирки следует прикреплять посередине внутренней стороны уха животного.

В ветправилах прописаны свойства, которыми должны обладать средства маркировки животных. В частности, они должны быть устойчивы к перепадам температур от –40 °С до +45 °С. Для средств, которыми маркируют рыб, перепады температур определены в диапазоне от –3 °С до +36 °С. Средства маркировки должны быть безопасны для здоровья животных и обеспечивать электронную и визуальную считываемость в течение всего срока содержания особи.

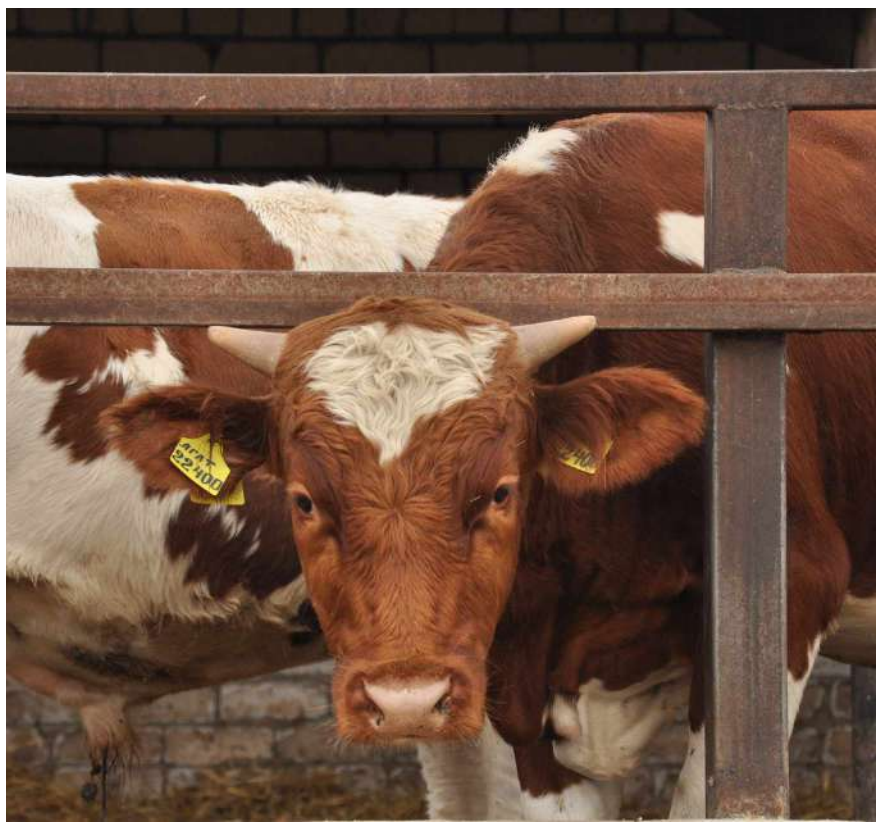

В правилах указаны условия, при которых возможно повторное маркирование животных.

Напомним, что для маркирования и учета животных Россельхознадзор создал платформу «Хорриот» – это компонент системы «ВетИС». Сейчас в «Хорриот» вносятся данные о сельскохозяйственных животных, которые содержатся на различных животноводческих предприятиях страны и в личных подсобных хозяйствах. До какого срока необходимо зарегистрировать крупный и мелкий рогатый скот, свиней, сельхозптиц, лошадей и товарную рыбу, подробно обсуждалось на Всероссийском совещании в Казани, посвященном цифровизации в ветеринарии.

Новые ветправила вступят в силу с 1 марта 2024 года, когда по закону маркирование и учет сельскохозяйственных животных в России станут обязательными. Исключение сделали для пункта 4 новых ветправил, который касается записи уникального номера средства маркировки животного на постоянное запоминающее устройство. Этот пункт начнет действовать с 1 марта 2025 года.

Юлия Макеева,
«Ветеринария и жизнь»

Русский чернозём – 140 лет научного познания

ЗАСУХА. Засуха – страшное явление, можно сказать, народное бедствие, когда на протяжении нескольких десятков дней с безоблачного неба неподвижно глядит раскалённое солнце, земля впадает в уныние. Растения, пытаясь всеми силами выжить, просят воды. Засыхают посевы на полях, предвещая неурожай. На выгоревших полях почва, лишённая растительности, вздымается в воздух, создавая черные пыльные бури. Мелкозем сносится в балки, овраги, собирается под стенами домов и сараев, образуя сугробы под самую крышу. Его сносится столько, что на полях становятся заметны бурые пятна – обнажения материнской породы. Поражённая засухой земля не способна прокормить проживающих на данной территории людей.

Фото 1 – Результат разрушительного действия ветровой эрозии

В дореволюционной России длительная жесточайшая засуха овладевала огромными территориями нашей страны, обрекая население на недоедание и голодную смерть. После засухи рушились жизненные основы крестьянства, хозяйства разорялись. Царское правительство не могло помочь всем голодающим и поэтому на Руси в периоды засух вымирали целые деревни.

Кому удавалось выжить, заколачивали свои избёнки и уходили нищенствовать в районы и области, не пострадавшие от засухи.

После засухи 1876 года в чернозёмной полосе Европейской России Вольное экономическое общество поставило вопрос об изучении чернозёма и поручило его решение молодому, но уже перспективному ученому Василию Васильевичу Докучаеву.

По результатам исследований учёный написал монографию «Русский чернозём», считающуюся основой генетического почвоведения, и 19 декабря 1883 года он защитил её как докторскую диссертацию в Санкт-Петербургском Императорском университете.

В этом году исполняется 140 лет, как этот труд ученого стал доступен тысячам и тысячам людей, думающих, болеющих душой о судьбе России и не только России. 19 декабря 1883 года по праву можно считать днем основания науки «Почвоведение». Приоритет России в создании этой науки не оспаривается мировым научным сообществом и по сей день.

В этой книге Василий Васильевич впервые сформулировал понятие о почве как особом естественно-историческом теле, положил начало современному учению о ландшафтах и ландшафтных зонах. Эта работа принесла Докучаеву мировую славу и заслуженно считается основой генетического почвоведения.

За эту работу Докучаев был удостоен Санкт-Петербургским университетом учёной степени доктора минералогии и геогнозии. От Вольного экономического общества получил особую благодарность, а от Академии наук — полную Макарьевскую премию (1885). Это были первые шаги в познании российских почв. Проанализированных образцов почв было еще очень мало, за что монография «Русский Чернозем» подверглась критике со стороны П. А. Костычева.

Докучаев разработал первую научно обоснованную модель устойчивого землепользования в степной зоне, которая была реализована в конце прошлого века в Каменной степи Воронежской области. Его отношение к почве степей, проведенные им исследования находят последователей и в наше время. Модель устойчивого землепользования включала: регулирование стока больших и

малых рек; регулирование стока оврагов и балок; регулирование водного хозяйства в открытых степях, на водораздельных пространствах; определение оптимальных соотношений площади пашни, лугов, леса и воды в соответствии с местными климатическими и почвенными условиями и с характером господствующей сельскохозяйственной культурой (культурой земледелия); определение влагосберегающих приемов обработки почв. Приспособление сортов культурных растений к местным как почвенным, так и климатическим условиям.

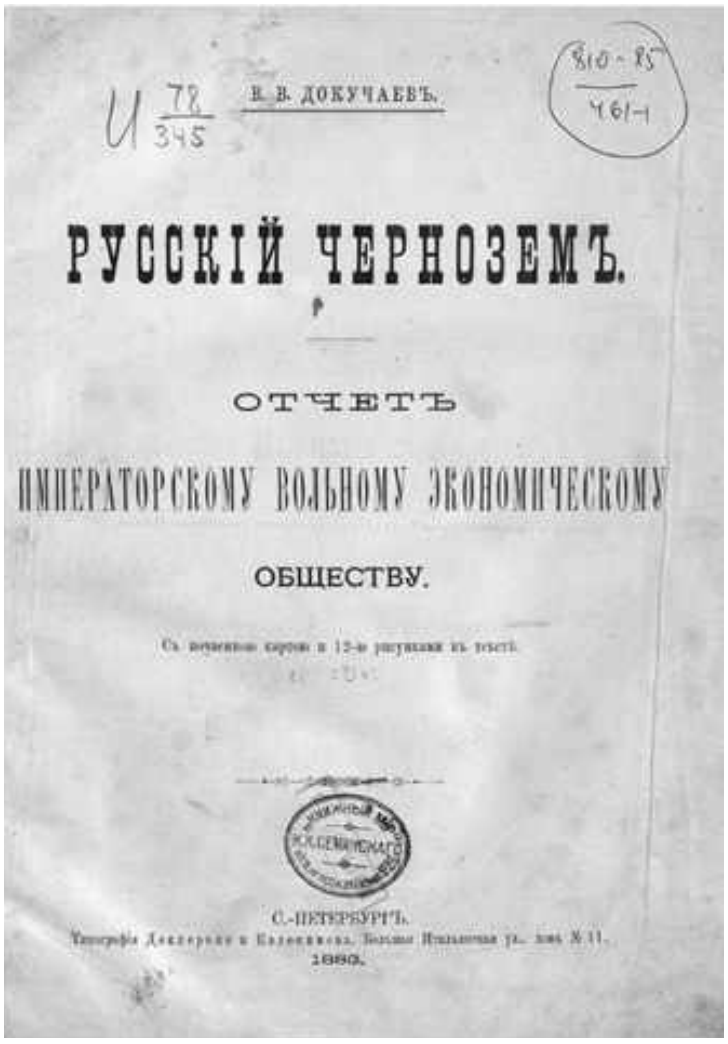
В. В. ДОКУЧАЕВЪ.

РУССКІЙ ЧЕРНОЗЕМЪ.

ОТЧЕТЪ

ИМПЕРАТОРСКОМУ ВОЛЬНОМУ ЭКОНОМИЧЕСКОМУ

ОБЩЕСТВУ.

С.-ПЕТЕРБУРГЪ.

1883.

Фото 2 – Титульный лист монографии «Русский Чернозем»

Разработанная Докучаевым система устойчивого землепользования в Каменной степи эффективно действует вот уже 100 лет, это практически единственный пример столь длительного эффективного землепользования и положительный пример бережного изменения природы. Данный опыт пока не находит, к сожалению, дальнейшей реализации, хотя мест, подобных Каменной Степи, остаётся много.

Теоретический вклад Докучаева в естествознание поразителен. Это – открытие: почвы – естественноисторического тела со своим строением, свойствами и закономерностями развития – как отдельного царства природы; основного закона естествознания – закона всеобщей функциональной связи в природе; законов широтной и вертикальной природной и почвенной зональности; законов почвоведения; зональности сельскохозяйственных царств.

Чтобы глубже понять докучаевскую парадигму естествознания, нужно представить себе науку того времени: … «изучались главным образом отдельные тела – минералы, горные породы, растения и животные – и явления, отдельные стихии – огонь (вулканизм), вода, земля, воздух… но не их соотношения, закономерные взаимодействия». Это противоречие внутри естествознания было трудноразрешимо в рамках сложившейся системы аналитических наук того времени, отражавших искусственное расчленение природы на отдельные ее составные части. Разрешение этой проблемы стало возможным только после открытия Докучаевым особого царства природы – почвы как биокосного тела, связавшего в единую генетическую систему компоненты живой и неживой природы. Он показал, что именно в почве происходит переход косной материи в живую. Докучаевская парадигма естествознания эволюционно изменила методологию практически всех наук XX в. По существу это была революция в естествознании.

В изданной в 1883 году монографии В.В. Докучаева «Русский чернозём» детально рассмотрены область распространения, способ происхождения, химический состав чернозёма, принципы классификации и методы исследования этой почвы. В ней было предложено определение почвы как особого природного минерально-органического образования, а не любых поверхностных наносов. Докучаев доказал, что почвы являются результатом совокупного действия следующих факторов: растительности (травяная, древесная), живых обитателей почв (кроты, мыши, черви и т.д.), огромнейшего мира микроорганизмов, материнской породы, климата, рельефа и времени.

Он доказал: для того, чтобы рационально и эффективно использовать почву в сельскохозяйственном производстве, необходимо исходить из её происхождения (генезиса), а не петрографического, химического или гранулометрического состава. Генетическое происхождение и свойства почв легли в основу их классификации.

В своей книге Докучаев обратился и к причинам роста частоты и ущерба от засух, называя среди них отсутствие надлежащих способов обработки почв, севооборотов, мер по сохранению влаги, распылении зернистой структуры чернозёмов, ухудшении водного и воздушного режимов, эрозии.

И всё же засуха ещё не побеждена и временами очень чувствительно напоминает о себе. Очевидно, что надо ещё много и упорно работать, чтобы снизить пагубное воздействие засух, чтобы не позволять им наносить

Фото 3 – Участники экспедиции лесного департамента Министерства Земледелия на Хреновском участке Бобровского уезда

ущерб сельскому хозяйству. Необходимо отчётливо понимать, что такое засухи, откуда они берутся и как можно с ними бороться.

История России помнит засуху 1891 года. Она была наиболее жестокой. Охватив 28 губерний, в том числе и Воронежскую, она подвергла голоду 35 млн человек.

Это наблюдалось не только в Воронежской губернии. Из-за таких природных катаклизмов в степных районах Украины, Центрального Черноземья, Поволжья и других регионах России вести земледелие было очень рискованным. В некоторые годы в общем-то на плодородных почвах неурожай полностью лишал крестьян, особенно бедняков, основного источника существования – хлеба.

Страшная засуха и голод 1891 года заставили ведущих представителей русской науки обратиться к экологическим проблемам земледелия в черноземных губерниях. Он верил, что человек сможет некогда засушливую степь превратить в плодороднейшую землю. Чтобы решить эту задачу, надо было провести крупномасштабный эксперимент в нескольких регионах России. Для этой цели при Лесном департаменте Министерства земледелия была организована «Особая экспедиция по испытанию и учету различных способов и приемов ведения лесного и водного хозяйства в степях России». Руководителем ее стал профессор В.В. Докучаев.

В книге о Русском черноземе (1877) В.В. Докучаев писал: «...для полного научного знакомства с черноземом, как и со всякой почвой, необходимо основательно изучить следующие стороны вопроса: распространение чернозема, флору и фауну, характеризующие ее химические, физические и микроскопические свойства данной почвы и, наконец, различного рода геологические отношения ее как к коренным породам, так и к другим почвам».

Эта цитата лежит в основе многих исследований, проводимых в Каменной Степи.

Для экспедиции Докучаев сформулировал широкомасштабную программу конкретных мер по борьбе с засухой, ведению земледелия и стабилизации сельского хозяйства в Черноземной полосе. В этой программе он обосновал законы экологической оптимизации агроландшафтов. Заложив основы современного адаптивно-ландшафтного земледелия, В.В. Докучаев сделал упор на ландшафтной организации территории, разработке и внедрении противоэрозионных мероприятий приемами, способствующими зарегулированию местного стока.

Но не только посадке лесных полос, созданию системы мелиоративных водоемов В.В. Докучаев в своей программе уделил внимание. На оптимизированных ландшафтах Каменной Степи в условиях улучшенного микроклимата он предполагал развитие экологической селекции, генетики, семеноводства и животноводства.

Каменная Степь — точка на поверхности нашей планеты, где сошлись пути всех начинаний и преобразований в сельском хозяйстве России.

На протяжении более чем 130-ти лет здесь осуществлялись и продолжают осуществляться в настоящее время идеи В.В. Докучаева по преобразованию сухих степей в комфортную среду обитания животных, птиц, полезных насекомых, и, в конечном итоге, для устойчивого ведения земледелия и животноводства. Общий проект облесения Каменной Степи был разработан О.В. Ковалевым. В 1893-1898 годы разработкой программы облесения занимается К.Э. Собеневский.

Созданная в Каменной Степи система лесных полос с каскада-

ми прудов оказывает положительное влияние на микроклимат полей, сохраняет пашню от эрозии и дефляции. В жару лесные полосы защищают поля от суховеев, в зимнее время способствуют равномерному распределению снежного покрова. На протяжении более чем 100 лет лесные полосы подтверждают свою эффективность.

Данная территория служит образцом разумного изменения природы. Здесь даже в особо экстремальные по погодным условиям годы получают высокие урожаи. Эксперимент, проведенный несколькими поколениями ученых в Каменной Степи, показал, что данная модель может быть распространена и на другие засушливые территории России.

Научные исследования в институте не прекращались в трудные времена «перестройки», велись в период Великой Отечественной войны.

В настоящее время основными научными приоритетами и видами научной деятельности в ФГБНУ «Воронежский ФАНЦ имени В.В. Докучаева» является разработка и внедрение адаптивно-ландшафтных севооборотов, научное обеспечение применения современных агрохимикатов, ведется селекция озимых и яровых зерновых, зернобобовых, проса, кукурузы, разработка лесохозяйственных мероприятий в лесных полосах, а также решаются многие другие вопросы.

Владимир Чайкин, директор ФГБНУ «Воронежский ФАНЦ им. В.В. Докучаева», д.с.-х. наук,
Борис Рыбалкин, в.н.с. отдела адаптивно-ландшафтного земледелия ФГБНУ «Воронежский ФАНЦ им. В.В. Докучаева», к.с.-х. наук

Кормление сельскохозяйственной птицы

Птицеводство в России - одна из динамично развивающихся отраслей сельского хозяйства, функционирующая в основном в виде крупных птицефабрик, в которых наиболее полно применяют механизацию и электрификацию производственных процессов. Успех развития отрасли основан на двух составляющих – генетике и кормлении, так как именно фактор кормления позволяет проявить генетический потенциал птицы по продуктивности. Велика роль птицеводства в личных подсобных и фермерских хозяйствах, где помимо вышеуказанных объектов разведения фигурируют страусы, декоративные и певчие птицы.

Птица имеет ряд особенностей строения и физиологии пищеварительной системы, что учитывается при организации кормления: отсутствие губ, зубов, наличие мощного мышечного желудка, хорошо развитые слепые отростки толстого кишечника, очень интенсивно протекающий минеральный и белковый обмены.

Традиционно основой рациона птиц является зерно и продукты переработки, также к корму добавляют белковые составляющие животного происхождения в виде мясокостной или рыбной муки.

По усвояемости питательных веществ и энергии зерновые корма располагаются в следующей последовательности: кукуруза, пшеница, ячмень, овес, сорго. Обязательно должны быть в составе корма бобовые культуры, как источник белка и аминокислот.

Зерновые злаки в питании птицы - это прежде всего источник энергии за счет большого содержания крахмала, витаминов и минеральных веществ. Для хорошего пищеварения домашней птице необходимы пищевые волокна, которые она получает из оболочки зерна. В кукурузе, пшенице, ячмене и др. содержится некоторое количество белка. Но его недостаточно для удовлетворения суточной потребности. Поэтому в корма вводят бобовые культуры.

Зернобобовые культуры являются нетрадиционным сырьем, но их применение необходимо как способ уменьшения себестоимости продукции при сохранении или улучшении экономических показателей продуктивности птицы. Среди них особый интерес вызывает горох, который является самой распространенной культурой и обладает высокими кормовыми достоинствами. Зерно гороха - это высокопитательный корм, содержащий в 2-3 раза больше белка, чем зерно злаков.

Еще одним важным компонентом в рационе птицы яв-

ляется соя, которая содержит наибольшее количество перевариваемого протеина среди всех кормовых культур. Так, содержание лизина (незаменимой аминокислоты, крайне важной в кормлении птицы) в сое в 10 раз больше, чем в кукурузе. Но использовать сою для животных и птицы в «сыром» виде запрещено из-за содержания антипитательных веществ – ингибиторов трипсина.

Это вещества, взаимодействующие с ферментами поджелудочной железы трипсином и химотрипсином, блокируют их активность. Как следствие, ухудшается перевариваемость не только белков сои, но и всех других, которые в форме полипептидов плохо всасываются в кишечнике. Недостаточно переваренный корм поступает в толстый кишечник, где становится субстратом для развития патогенной микрофлоры. Происходит перерасход корма, появляются затраты на лечение острых кишечных инфекций и потери поголовья (летальность 50-70%).

В сое содержится уреаза-фермент, расщепляющий белки до углекислого газа и аммиака, который действует отравляюще на организм птицы. В необработанной сое содержится до 6% уреазы от общего количества белка.

В Воронежском филиале ФГБУ «Центр оценки качества зерна» активность уреазы проверяют по методике, отвечающей требованиям ГОСТ ISO 5506-2013 «Бобовые. Продукты из соевых бобов. Определение активности уреазы».

Показатель «активность уреазы» - количество аммиачного азота, выделяемого в минуту при рабочих условиях, установленных в настоящем стандарте, выраженное в миллиграммах азота на грамм полученного готового продукта.

При использовании традиционных сортов сои для кормления птицы следует проводить термообработку семян при 120 °С в течение 15 минут. В случае использования современных сортов сои (с содержанием белка в зерне свыше 45 % и активностью ингибиторов трипсина ниже 15 мг/г) термообработку можно заменить экономически более выгодным и энергосберегающим способом, а именно, замачиванием семян в воде в течение двух суток, измельчением и добавлением 1% сине-зеленой микроводоросли спирулины.

Сегодня соя чаще всего добавляется в виде шрота – вторичного продукта при выработке масла.

В фермерских хозяйствах помимо зерна и комбикормов используют сочные корма: зеленую массу, ботву, овощи, корне-клубнеплоды, отходы плодоводства. Вареным картофелем в составе мешанок можно заменить до 20% углеводистых концентратов.

Правильный сбалансированный рацион сельскохозяйственных птиц является залогом здоровья поголовья, устойчивости к инфекционным заболеваниям и качества выпускаемой продукции.

За 11 месяцев 2023 года в Воронежском филиале ФГБУ «Центр оценки качества зерна» провели испытания в 1,8 тыс. т комбикормов, 62,2 тыс. т шрота подсолнечного, 82,7 тыс. т шрота соевого, 47 т шрота рапсового.

Соблюдение законодательства в отношении изготовления кормов и безопасности продуктов для животных является основной обязанностью предприятий-изготовителей.

Контроль качества сырья, технологии изготовления кормов и кормовых добавок, соблюдение условий хранения позволяют производителям вырабатывать конкурентоспособную продукцию.

Для обеспечения безопасности для жизни, здоровья животных и охраны окружающей среды шрот проверяют на следующие показатели:

- зараженность вредителями или наличие следов зараженности;
- массовая доля металлопримесей;
- активность уреазы (в соевом шроте);
- массовая доля влаги и летучих веществ (в подсолнечном шроте);
- массовая доля золы, нерастворимой в кислоте, в пересчете на АВС;
- содержание посторонних примесей;
- содержание нитратов;
- содержание нитритов;
- содержание микотоксинов (афлатоксин В1, Т2-токсин, зеараленон, дезаксиниваленола);
- содержание тяжелых металлов (ртуть, кадмий, мышьяк, свинец);
- содержание радионуклидов (стронций-90, цезий-137).

Соблюдение норм безопасности в кормах проверяют путем исследования как партии продукции, так и в рамках производственного контроля (например, для шрота один раз в квартал).

Татьяна Андреанова,
начальник отдела
приема заявок,
проб (образцов)
и выдачи результатов
Воронежского филиала
ФГБУ «Центр оценки
качества зерна»

Вирус желтой мозаики цуккини – потенциальная угроза овощеводству России

Согласно данным Росстата, наибольшие площади возделывания цуккини находятся в Краснодарском крае (1,65 тыс. га), Астраханской (0,67 тыс. га), Воронежской (0,53 тыс. га), Саратовской (0,50 тыс. га), Владимировской областях (0,55 тыс. га), что связано с природно-климатическими факторами.

Анализ рынка кабачков в России показал, что в период с 2020-2021 гг. импорт цуккини в Россию составил 46,7 тыс. т - на 66,5 % (18,7 тыс. т) больше, чем за 2020 г. Это связано с сезонностью и недостатком продукции российского производства.

Основными странами-поставщиками являются Турция (85,4 %), Китай (13 %), Армения (около 1 %). Поставки в основном осуществляются в Москву (52,06 %), Краснодарский край (22,20 %), Приморский край (6,47 %). В то же время Россия осуществляет экспорт цуккини в страны СНГ: Беларусь (6,28 %), Казахстан (0,06 %). Вывоз кабачков был из Астрахани (48,2 %), Ростовской (41,8 %) и Волгоградской области (5,8 %).

Развитие овощеводства в России, повышение его эффективности и конкурентоспособности, экономия ресурсов и снижение затрат при этом - проблемы, с годами не теряющие своей актуальности. Нередко причиной снижения урожаев культуры являются различные заболевания, в том числе вирусные, которые могут привести к значительным экономическим потерям урожая цуккини. В большинстве регионов мира, где выращиваются тыквенные культуры, данный вирус считают основным патогеном тыквенных культур. Вирус желтой мозаики цуккини может снизить урожайность сельскохозяйственных культур до 94%, что делает этот вирусный патоген серьезной проблемой для сельского хозяйства.

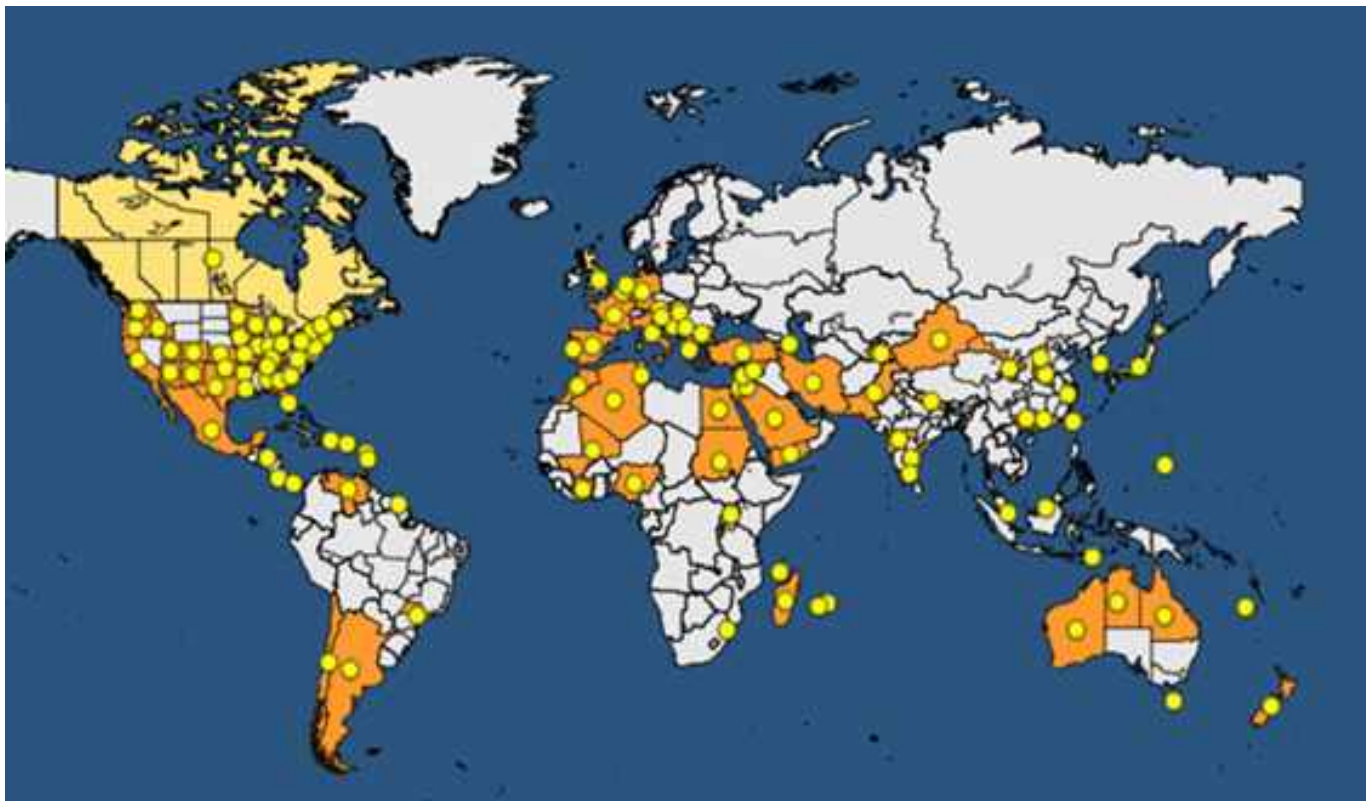

Рисунок 1. Распространение вируса желтой мозаики цуккини – Zucchini yellow mosaic virus

Вирус желтой мозаики цуккини – Zucchini yellow mosaic virus распространен в тропических, субтропических и южно-средиземноморских регионах мира (рисунок 1). Впервые был обнаружен в 1973 г. на юге Европы, первые эпифитотии отмечены в 1979 – 80 гг., а в 1996 г. он уже присутствовал практически во всех районах выращивания тыквенных культур. В странах Евразийского экономического союза отсутствует.

Ранние симптомы у инфицированных растений проявляются в виде просветления тонких жилок листа, за которым следует общее пожелтение листа с появлением темно-зеленых участков. Листья сильно деформируют-

Рисунок 2. Симптомы вируса желтой мозаики цуккини – Zucchini yellow mosaic virus на растении кабачка

Рисунок 3. Симптомы вируса желтой мозаики цуккини – Zucchini yellow mosaic virus на плодах: А – арбуза, Б – огурца

ся, уменьшаются в размерах, на них появляются темно-зеленые пузыри, зубчатые края и другие деформации (рисунок 2). Растения отстают в росте и имеют укороченные междоузлия. Плоды сильно деформированы и имеют продольные трещины.

У арбузов и дынь плоды часто имеют радиальные или продольные трещины (рисунок 3).

На огурцах симптомы вируса менее выражены, чем на других культурах – мозаика различной интенсивности с последующей темно-зеленой полосатостью жилок и обесцвечиванием плодов (рисунок 3Б).

Вирус желтой мозаики цуккини может передаваться семенами, тлей, механически с помощью сельскохозяйственных орудий и инструментом.

К профилактическим мерам относится борьба с переносчиками препаратами, разрешёнными к применению на территории Российской Федерации. Пространственная изоляция от других тыквенных, использование устойчивых гибридов и сортов. Осмотр и уничтожение больных растений и сорняков, а также контроль посевного материала на вирусную инфекцию.

При обнаружении симптомов, указывающих на данное заболевание, необходимо сообщить в Управление Россельхознадзора по Воронежской, Белгородской и Липецкой областям по адресу: г. Воронеж, ул. Серафимовича, д. 26. Телефоны: 8(473)255-28-66, 8(473)250-20-97.

Сергей Селявкин,
младший научный сотрудник
Воронежского филиала
ФГБУ «ВНИИКР»

О редких сорняках в посевах культур Воронежской области – молочай солнцегляд

Свое название молочай солнцегляд *(Euphorbia helioscopia L., Euphorbiaceae Juss.)* получил из-за особенности цветков полностью раскрываться в солнечную погоду. Этот сорняк широко распространен почти по всему миру. В РФ встречается на Европейской части, в Крыму и на Северном Кавказе, отдельных районах Западной Сибири. К северу встречаемость вида резко падает. Тем не менее растение является распространенным сорняком посевов в пределах зоны основного распространения от полосы широколиственных лесов до южных границ РФ. Засоряет посевы пропашных и яровых культур по всему ареалу. Встречается по рудеральным и нарушенным местообитаниям, например, по обочинам дорог и на залежах. В южной части ареала молочай засоряет поливные посевы люцерны и зерновых, реже, пропашных культур (картофеля – бобовых, свеклы). Встречается часто, но с невысоким обилием. Например, в полосе широколиственных лесов растение засоряет 7% полей, в зоне широколиственно-еловых – 2,3%, в зоне южной тайги – 1%. Экономический порог вредоносности (ЭПВ) 5-15 шт./м^2.

Для Воронежской области *Euphorbia helioscopia L.* – весьма редкий сегетальный сорняк. Засоряет в основном посевы про-

пашных культур, в частности свеклы.

Растение содержит белый млечный сок. Корень его тонкий и цилиндрический. Стебель в основном одиночный, прямостоячий, высотой 10-30 см, иногда у основания растут боковые побеги. Листья перевёрнуто-яйцевидные, сужающиеся к основанию, спереди закруглённые и мелкопильчатые; к моменту плодоношения, как правило, опадают. Соцветия зонтиковидные, из пяти верхушечных лучей по 0,5-4 (8) см длиной. Цветки мелкие, неприметные, однополые, зеленовато-желтые. Они также собраны в сложное соцветие. Оно включает в себя несколько мужских цветков, состоящих из одной тычинки, и один женский цветок с завязью. Тычиночные цветки располагаются вокруг пестичного и заключены в бокаловидное покрывальце с лопастями и железками (нектарниками). Листочки обертки по форме как стеблевые листья. Цветет в мае-августе, плодоносит с июля. Плод – трехгнездная гладкая коробочка, длиной 2-3,5 мм, раскрывающаяся по створкам. Размножается семенами. Семена бурые или черные, сетчато-ячеистые, овальные, немного сплюснутые, очень мелкие. Одно растение производит до 800 семян.

Семена сохраняют всхожесть в течение 20 лет. Всхожесть свежих семян низкая, высокая – после перезимовки. Всходы появляются с поверхности почвы. Максимальная глубина прорастания – не более 8 см. Сорняк предпочитает богатые питательными веществами, содержащие кальций среднесуглинистые и песчаные почвы, хорошо переносит как влажные, так и засушливые условия.

Растение ядовито. Млечный сок раздражающе действует на кожу и вызывает нарывы. При попадании внутрь оказывает сильное действие на слизистые оболочки гортани и пищеварительной системы животных, приводит к рвоте, диарее, понижению температуры и снижению сердечной деятельности. При попадании в корм дойным коровам придает молоку розовый цвет. При поедании в больших количествах действует на нервную систему и приводит к головокружениям, нарушению дыхания и кровообращения. Часто отравление приводит к гибели животных. Считается, что попадание 2-5 семян молочая приводит к первым признакам отравления: рвоте и поносу. По некоторым данным, молочай солнцегляд безвреден для овец и коз, выборочно поедается лошадьми. Сильно подавляет молодые всходы.

Меры борьбы с молочаем солнцеглядом такие же, как с другими корнеотпрысковыми сорняками. Они заключаются в регулярном уничтожении корневища сорняка с помощью такой обработки почвы, при которой достигается наиболее мелкое дробление (разрезание) корней и их наиболее глубокая заделка, обработке гербицидами по вегетации, контроле посевного материала. Не следует допускать засорения почвы семенами сорняка, для чего сорняк скашивают или выпалывают до плодоношения. Рекомендуется также применение севооборота: пар – озимые культуры – пропашные культуры или многолетние травы.

Обращаем внимание участников внешнеэкономической деятельности, что присутствие семян молочая солнцегляда в продукции АПК может стать серьезным препятствием при осуществлении ее экспортных поставок с территории Воронежской области в Бразилию, Мексику, Израиль, Шри-Ланку, Сирию и Венесуэлу, так как является в данных странах карантинным вредным организмом или регулируется.

Елена Разумова, к.б.н.,
старший научный сотрудник,
Воронежского филиала
ФГБУ «ВНИИКР»

Состояние посевов озимых культур и запасы влаги в почве перед уходом в зиму на территории Воронежской области

Осенью 2023 года, в период оптимальных сроков сева озимых культур стояла жаркая сухая погода, что позволяло вести подготовку почвы для сева озимых культур по большому кругу предшественников, но в виду минимальных, вплоть до полного отсутствия запасов влаги, в посевном и даже в пахотном слоях было крайне неблагоприятно для ведения сева и получения всходов озимых культур в оптимальные сроки.

Рисунок 1 – Состояние семян, высеянных в сухую почву

За сентябрь на фоне повышенного температурного режима выпало всего около 5 мм осадков при климатической норме 46-50 мм по территории области. Поэтому всходы оптимальных сроков сева были получены только на паровых полях не более 10-15% от общей площади посева и то с незначительной энергией роста. По непаровым предшественникам на всей территории области запасы влаги в пахотном слое почвы практически отсутствовали. Здесь сев вели в сухую глыбистую почву. Высеянные семена ввиду отсутствия влаги в почве не прорастали (рис. 1), лишь с начала второй декады октября после выпадения более 36 мм осадков за два дня (20 и 21 октября 12 и 24 мм) и хорошего увлажнения посевного и пахотного слоев и достижении в них запасов влаги 12-14 мм в посевном слое и свыше 25 мм - в пахотном, началось активное прорастание семян озимых культур всех (и предыдущих) сроков сева.

Дальнейшая дождливая погода (за последние 5 дней октября выпало еще 20 мм осадков) способствовала улучшению влагообеспеченности чернозема и активному росту проростков и растений озимых, чему также благоприятствовал повышенный температурный режим в конце октября – выше нормы на 0,5 ^{0}С и первой половине ноября – на 5,8 ^{0}С, что на начало ноября обеспечило появление всходов на полях со всеми сроками сева (рис 2).

Несмотря на то, что согласно климатической норме переход среднесуточных температур через + 5 ^{0}С в сторону понижения считается окончанием вегетации растений, на территории области происходит в начале третьей декады октября (22 октября), в этом году теплая погода со среднесуточной температурой выше + 5 ^{0}С продолжалась практически до второй половины ноября. Озимые продолжали расти с незначительной интенсивностью и на момент ухода в зиму все поля озимых имели всходы и зеленый цвет (рис. 3), хотя по развитию растений и густоте стояния они зачастую отличаются.

При этом необходимо отметить, что все-таки несколько пониженные температурный режим и интенсивность солнечной инсоляции в связи с сезоном не обеспечивали интенсивного на-

Рисунок 2 – Всходы озимых, высеянных по подсолнечнику на начало ноября

Рисунок 3 – Посевы озимых перед уходом в зиму по непаровым предшественникам

растания вегетативной массы и развития растений, что прослеживается по их низкорослости и небольшой длине листочков, и, соответственно, отставание в развитии по сравнению со среднемноголетним состоянием перед уходом в зиму. Однако растения озимых не угнетены, хорошо укоренились и перед уходом в зиму имеют темно-зеленую окраску листьев, что указывает на благоприятные условия их осенней вегетации (рис. 4).

тических погодных условий на территории области не было. На начало второй декады декабря промерзание почвы составляет 12-14 см со слабой «цементацией» промерзшего слоя. Температура почвы на глубине залегания узла кущения на 12 декабря составляет минус 2,6 ^{0}С.

При значительном насыщении поверхностных слоев почвы влагой при резком снижении температуры и быстром промерзании почвы увеличивается ве-

Рисунок 4 – Посевы озимых перед уходом в зиму по парам

При этом необходимо отметить, что на территории области озимые перед уходом в зиму находятся несколько в недоразвитом состоянии: порядка 40% посевной площади хорошо развиты (по этому году) находятся в стадии кущение, 38-42% в стадии начало-кущения и 18-22% в фазе 2-3 листочка и в целом состояние озимых на территории области можно оценивать как удовлетворительное и хорошее и лучше, чем в предшествующие два года.

До настоящего времени кри-

роятность выпирания растений и разрыва корневой системы. При этом большей уязвимости растений при неблагоприятных условиях перезимовки будут подвержены поздние и слабо развитые посевы.

В виду своих биологических особенностей озимая пшеница на протяжении своего жизненного цикла проходит все сезоны года и часто попадает под воздействие стрессовых климатических и погодных факторов, которые негативно сказываются на росте и развитии растений, урожайности и качестве получаемой продукции. Зимний период в этом плане является наиболее непредсказуемым. Сформировавшиеся перед уходом в зиму растения озимых на преобладающей части засеянных площадей имеют удовлетворительное и хорошее состояние для успешного прохождения зимнего периода с погодными условиями в пределах климатической нормы.

В этот осенний период хорошо складывались погодные условия для влагонакопления. За октябрь выпало 80 мм, что составляет 167% к норме (48 мм), за ноябрь выпало 97 мм осадков, что составляет 254 % к норме (38 мм). Все они были поглощены непромерзшей почвой. На данный момент сформированы хорошие запасы влаги, на пахотных землях они составляют в пахотном слое почвы, зоне развития корневых систем озимых 42-46 мм, в метровом слое – 140-150 мм, аналогично под озимыми по непаровым предшественникам и превышают среднемноголетние на эту дату. При этом отмечается и некоторый подъем уровня грунтовых вод при незначительной глубине их залегания 2-3 м. Но при глубине залегания ниже 5-6 метров подъема уровня грунтовых вод не происходит, а, наоборот, отмечается тенденция его дальнейшего снижения. Аналогично и в «Докучаевском колодце». Сейчас уровень воды в «Докучаевском колодце» находится на отметке 7,40 м, что значительно ниже среднемноголетнего в этот период.

Владимир Гармашов,
зав. отделом
адаптивно-ландшафтного
земледелия,
ФГБНУ «Воронежский
ФАНЦ им. В.В. Докучаева»

Творческий путь Е.С. Павловского в Каменной степи

Известному ученому в области агролесомелиорации, инженеру лесного хозяйства, доктору сельскохозяйственных наук, профессору, академику ВАСХНИЛ, заслуженному деятелю науки РФ **Павловскому Е.С. 21 ноября 2023 года исполнилось бы 100 лет.**

Свою научную **деятельность в Каменной Степи** в НИИ им. В.В. Докучаева **Павловский Евгений Семенович начал в 1948 году.** В этом удивительном месте он **трудился по сентябрь 1965 года:** вначале в должности младшего научного сотрудника, старшего научного сотрудника, затем заведующим отделом агролесомелиорации. Его научная деятельность была направлена на **решение глобальных вопросов:** разработки схем смещения для полезащитных лесонасаждений, изучения коридорного способа выращивания дуба в полезащитных насаждениях и рубок возобновления в лесных полосах в связи с непрерывностью их полезащитного действия, в результате которых разработаны способы проведения лесохозяйственных мероприятий в лесных полосах. **В 1955 году** он **защитил кандидатскую диссертацию** по теме: «Исследование роста дуба в лесных полосах, заложенных коридорным способом в Каменной Степи».

Под его руководством был разработан диагонально-групповой способ создания лесных полос, способствующий значительному ускорению роста и развития деревьев по сравнению с рядовыми посадками, а также более позднему проведению рубок ухода.

Им выработаны приемы и способы лесоводственного ухода за лесными полосами в разные периоды их развития, в том числе оригинальные модели роста и формирования дубово-березовых насаждений.

Павловский Е.С. активно **помогал колхозам**, окружающим институт, в практическом совершенствовании процессов выращивания лесных полос как в условиях ровного рельефа, так и на склоновых землях в районах с изрезанным рельефом.

В 1965 году им **была издана книга «Выращивание защитных лесонасаждений в Каменной Степи»,** было проведено два таксационных описания лесных насаждений Каменной Степи.

Научные разработки **Павловского Е.С.** имеют **большое государственное значение и широкомасштабное применение,** их глубокое научное содержание доказано временем и высокоэффективным производственным применением.

Ольга Абанина,
ведущий научный сотрудник,
Надежда Беспалова,
старший научный сотрудник,
ФГБНУ «Воронежский ФАНЦ им. В.В. Докучаева»

БЮДЖЕТНОЕ УЧРЕЖДЕНИЕ ВОРОНЕЖСКОЙ ОБЛАСТИ
«ВОРОНЕЖСКИЙ ОБЛАСТНОЙ ЦЕНТР
ИНФОРМАЦИОННОГО ОБЕСПЕЧЕНИЯ АПК»

представляет обновленный сайт

АПК ВОРОНЕЖСКОЙ ОБЛАСТИ

https://www.vrnikc.ru

на нашем сайте вас ждут

- актуальные новости регионального, а также российского и зарубежного АПК
- записи проводимых информационно-консультационных семинаров
- анонсы выставок и мероприятий
- авторские статьи о современных тенденциях развития сельского хозяйства
- информация о предоставлении консультационных услуг
- документы Правительства Воронежской области, департамента аграрной политики Воронежской области

Отсканируйте для перехода на сайт

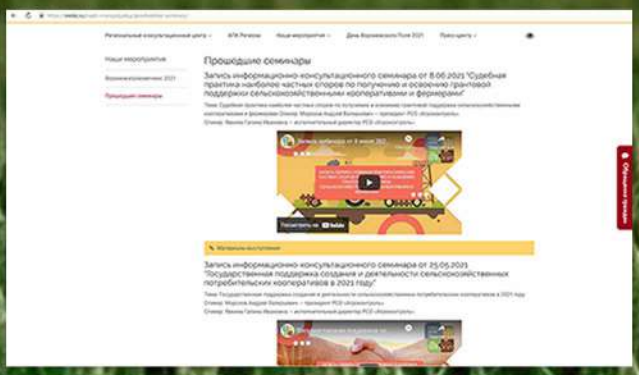

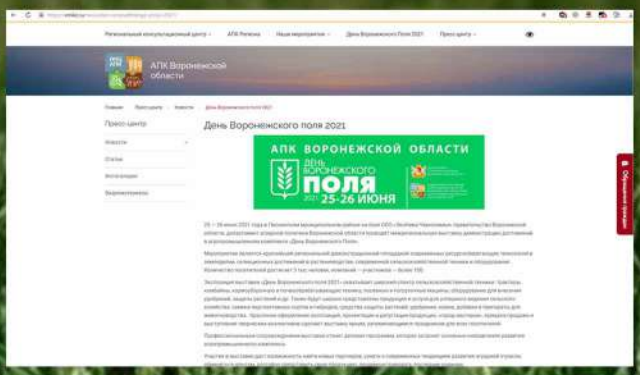

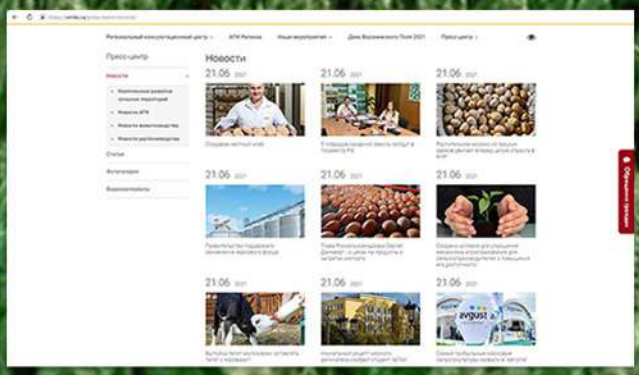

БЮДЖЕТНОЕ УЧРЕЖДЕНИЕ ВОРОНЕЖСКОЙ ОБЛАСТИ ВОРОНЕЖСКИЙ ОБЛАСТНОЙ ЦЕНТР ИНФОРМАЦИОННОГО ОБЕСПЕЧЕНИЯ АПК

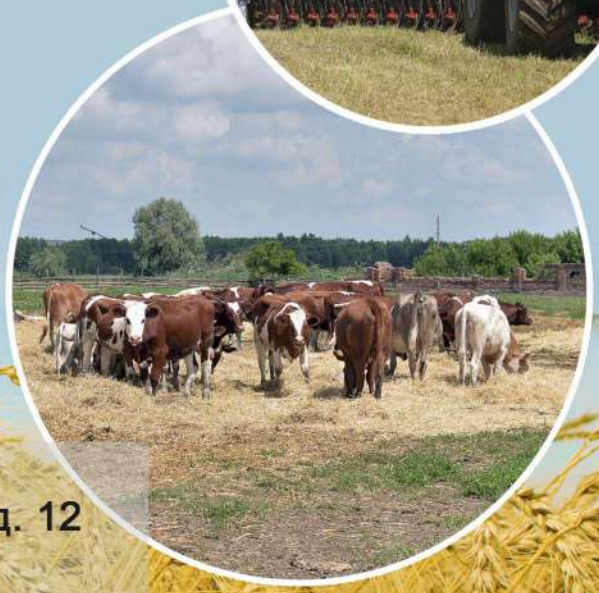

— Информационное обеспечение и консультирование по внедрению в сельскохозяйственное производство инновационных и ресурсосберегающих технологий

— Сбор и обработка оперативной отраслевой информации

— Разработка бизнес-планов и бизнес-идей по развитию сельскохозяйственного производства

— Разработка методических пособий по современным технологиям ведения сельскохозяйственного производства

— Участие в организации и проведении семинаров, конференций, полевых демонстраций, выставок-ярмарок

— Разработка и реализация проектов развития информационно-консультационной службы агропромышленного комплекса в Воронежской области

— Выпуск ежемесячного информационно - консультационного журнала «Воронежский агровестник», справочной литературы по вопросам агропромышленного производства

Контакты:
Адрес: 394006, г. Воронеж, пл. Ленина, д. 12
Электронная почта: vrnikc@govvrn.ru
tgarshina@govvrn.ru
Сайт: vrnikc.ru
Телефоны: (473) 212–74–28, 212–74–32